GESSI

58089

GPF5808900000G000

INCISO

date de validité
≥ 06/2018



Partie apparente mitigeur lavabo mural avec bec long sans vidage

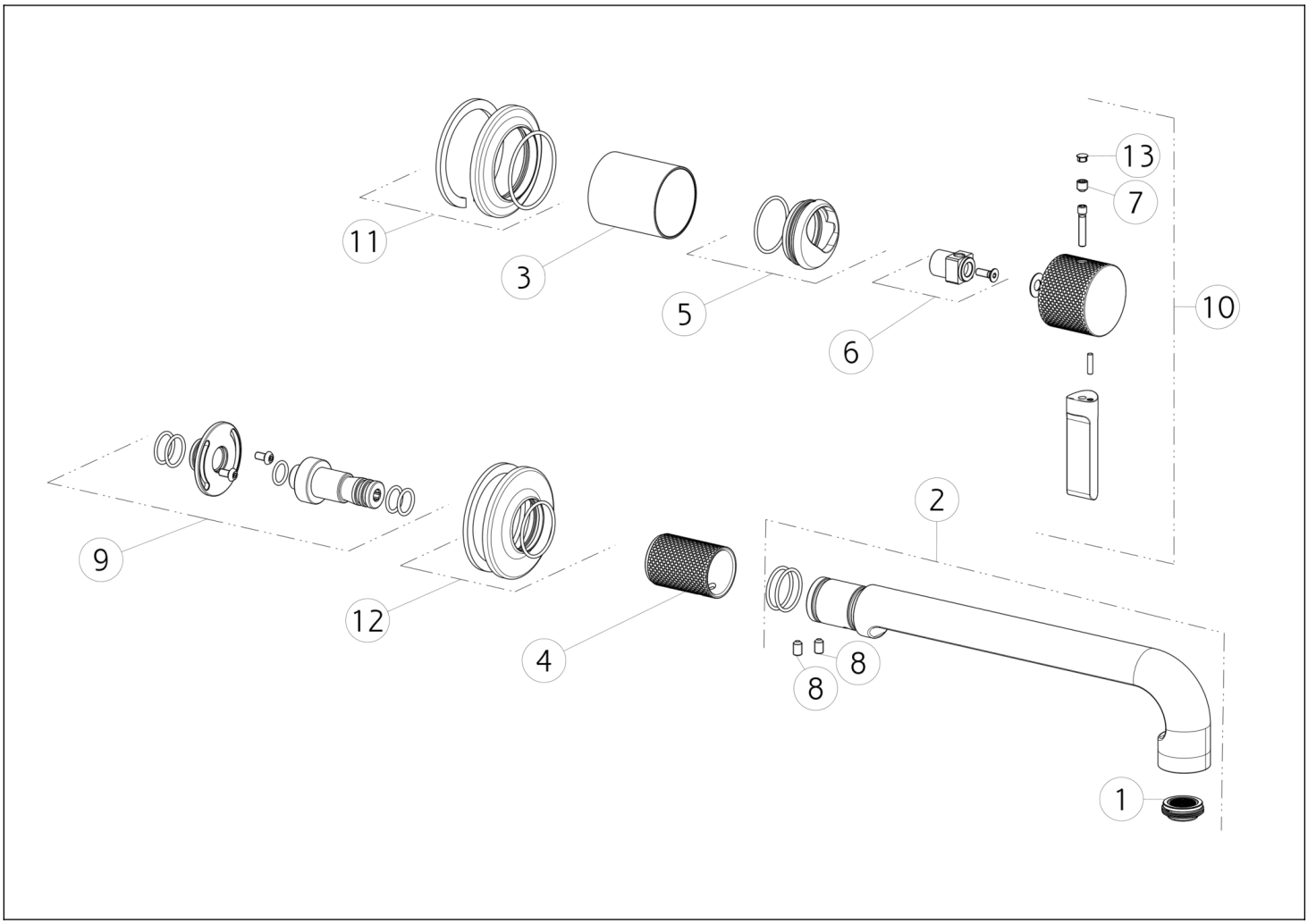

N°	Code	Description
1	SP02115	AÉRATEUR
2	SP01985	JAILLIR
3	SP02377	DOUILLE DE FINITION
4	SP02452	DOUILLE DE FINITION
5	SP02305	BAGUE DE FINITION
6	SP01745	ENTRETOISE
7	SP00153	VIS

N°	Code	Description
8	SP02453	VIS
9	SP02223	ARTICULATION
10	SP02360	MANCHE
11	SP02344	COUVRIR
12	SP02451	COUVRIR
13	SP00002	COUVERCLE DE VIS

Gessi S.p.A. Parco Gessi, 13037 Serravalle Sesia (Vercelli) Italie Tél. +39 0163 454111 Fax. +39 0163 453150 - www.gessi.com - gessi@gessi.it Conformément à la loi, le présent dessin ne peut être rendu public ni reproduit sans l'autorisation écrite de GESSI S.p.A. Copyright GESSI S.p.A.