GESSI

58093

GPF58093000000G000

INCISO

fecha de validez
≥ 01/2019



Caño de lavabo medio

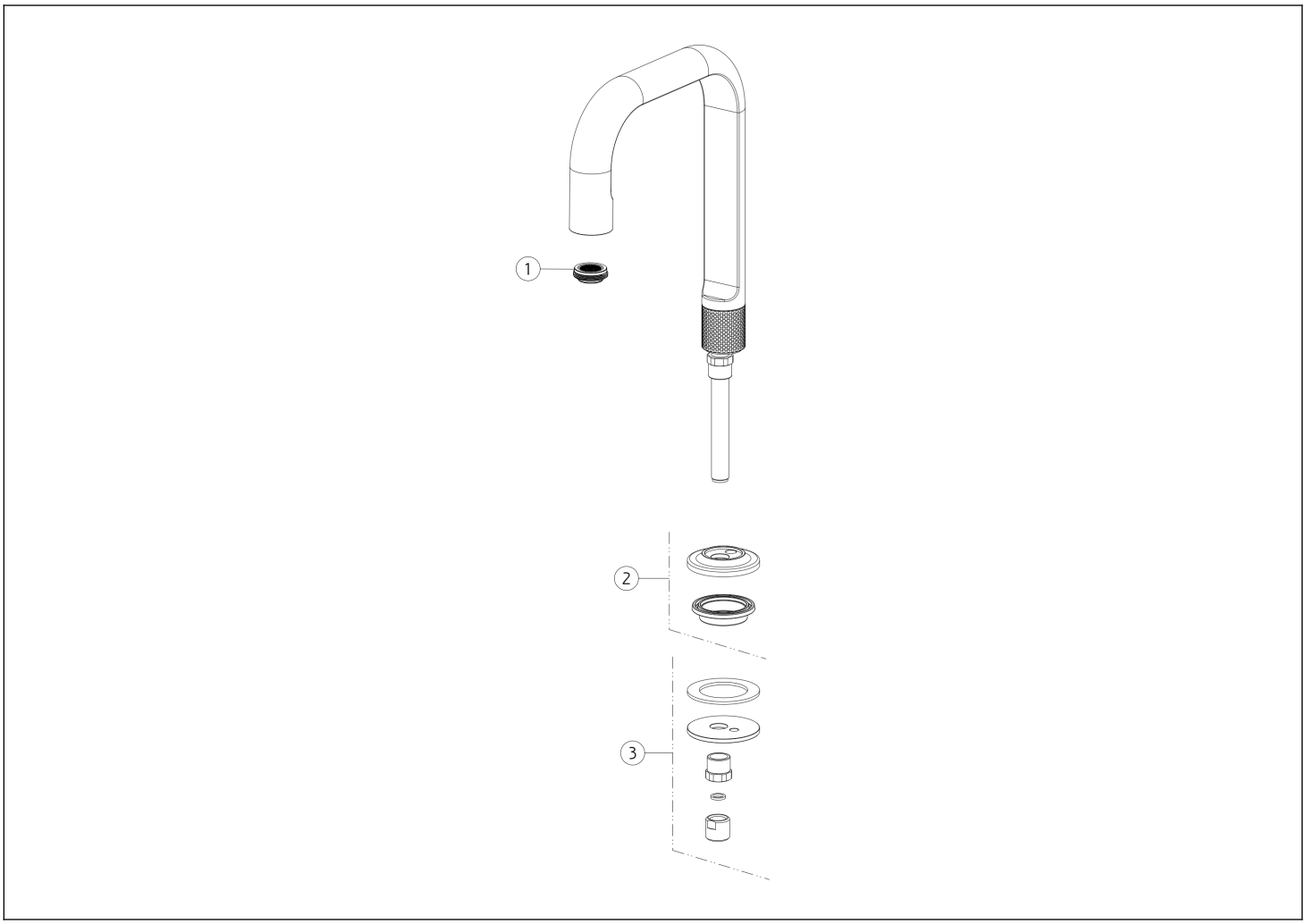

N°	Código	Descripción
1	SP00923	AIREADOR COMPLETO
2	SP02114	BASE

N°	Código	Descripción
3	SP03258	SET DE FIJACIÓN

 El presente diseño, de conformidad con la legislación vigente, no puede hacerse público ni reproducirse sin la autorización por escrito de GESSI S.p.A. Copyright GESSI S.p.A.