GESSI

58093

GPF58093000000G000

INCISO

date de validité
≥ 01/2019



Bec de lavabo longueur moyenne

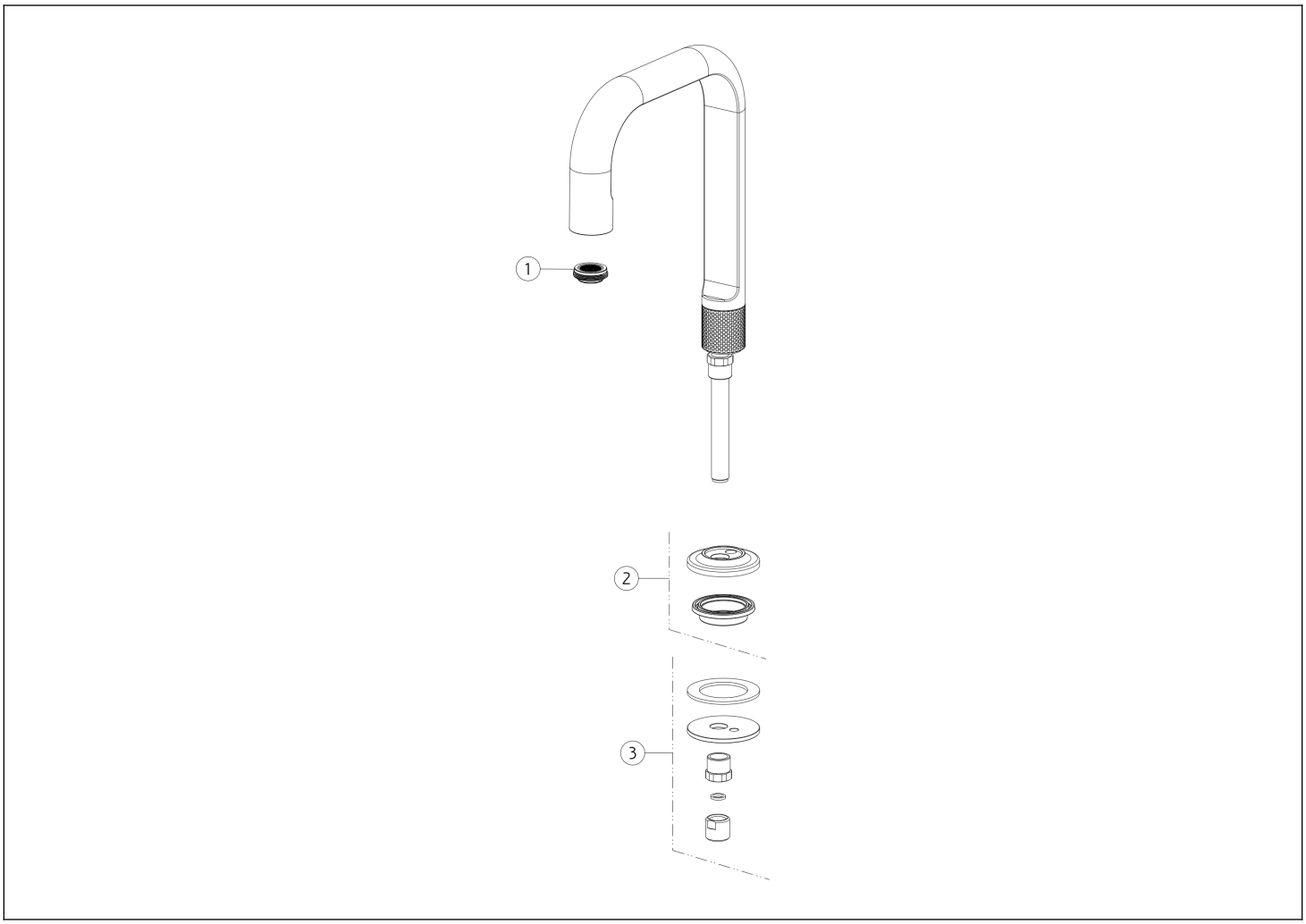

N°	Code	Description
1	SP00923	AÉRATEUR COMPLET
2	SP02114	BASE

N°	Code	Description
3	SP03258	KIT DE FIXATION

Gessi S.p.A. Parco Gessi, 13037 Serravalle Sesia (Vercelli) Italie Tél. +39 0163 454111 Fax. +39 0163 453150 - www.gessi.com - gessi@gessi.it Conformément à la loi, le présent dessin ne peut être rendu public ni reproduit sans l'autorisation écrite de GESSI S.p.A. Copyright GESSI S.p.A.