GESSI

58093

GPF58093000000G000

INCISO

data di validità
≥ 01/2019



Bocca Lavabo medio

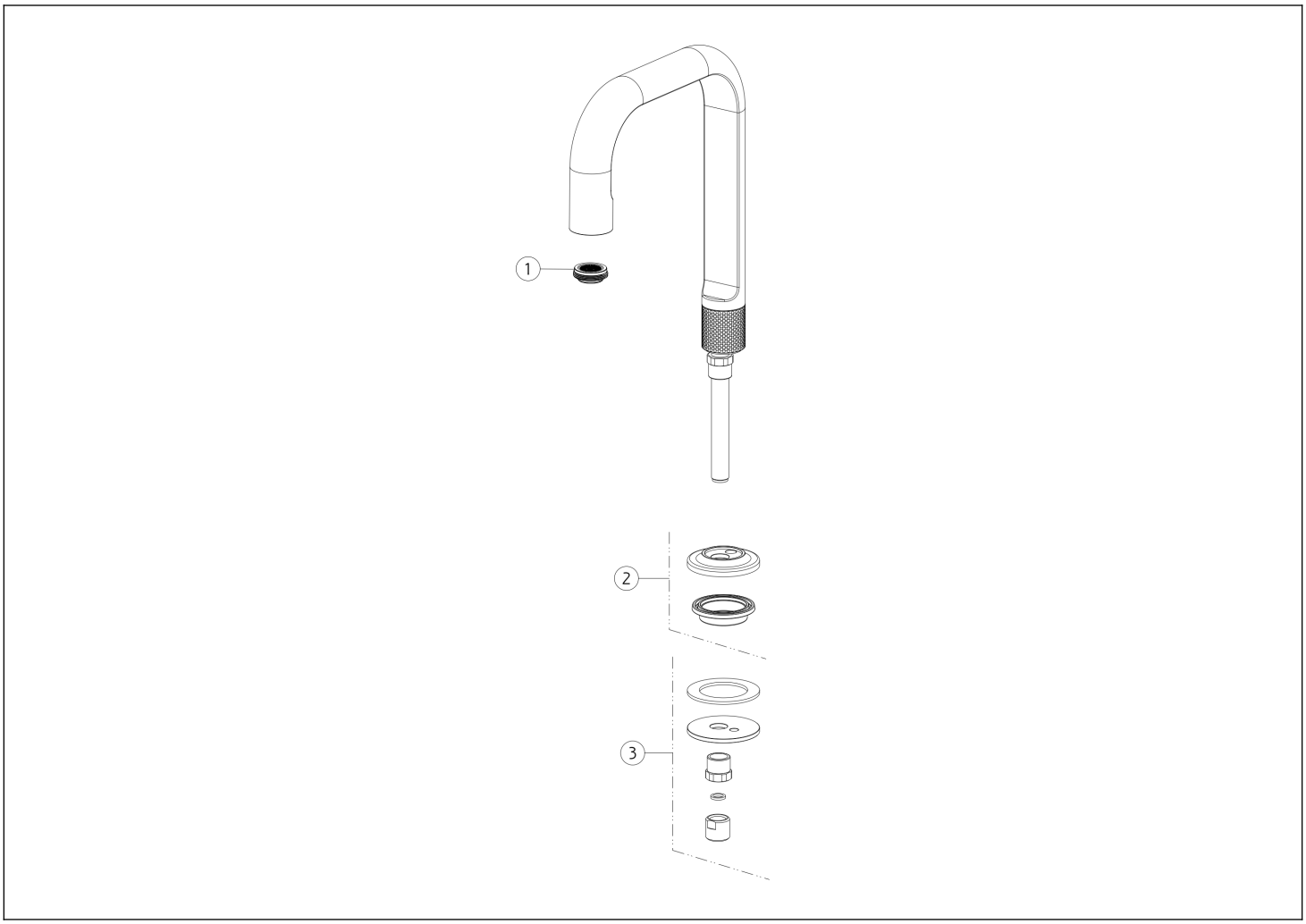

N°	Codice	Descrizione
1	SP00923	AERATORE COMPLETO
2	SP02114	BASETTA

N°	Codice	Descrizione
3	SP03258	SET DI FISSAGGIO

Gessi S.p.A. Parco Gessi, 13037 Serravalle Sesia (Vercelli) Italia Tel.+39 0163 454111 Fax.+39 0163 453150 - www.gessi.com - gessi@gessi.it Il presente disegno a termine di legge non puo' essere reso pubblico o riprodotto senza l'autorizzazione scritta della GESSI S.p.A. copyright GESSI S.p.A.