GESSI

58100

GPF5810000000G000

INCISO

data di validità
≥ 06/2018



Bocca Lavabo a parete bocca media

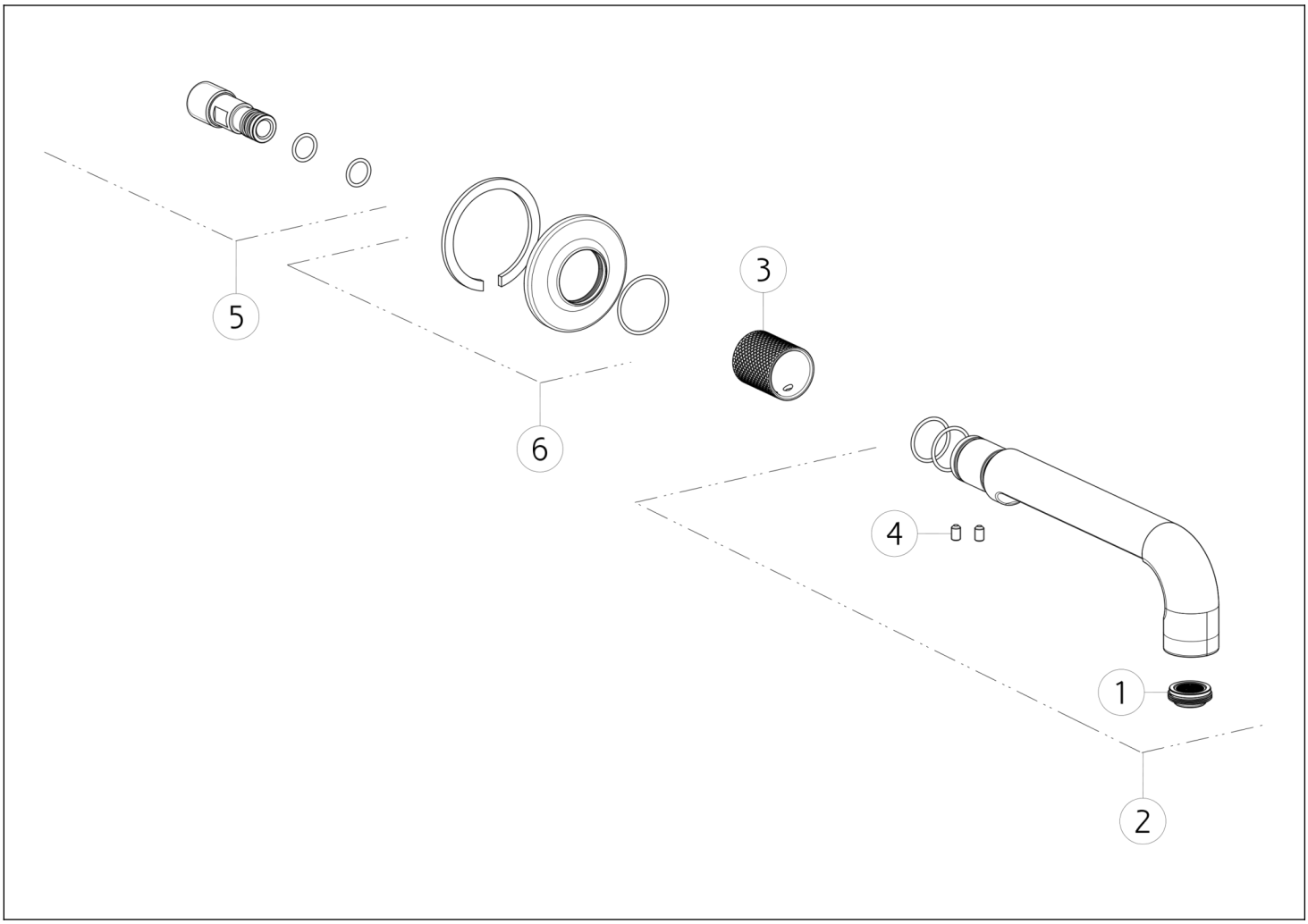

N°	Codice	Descrizione
1	SP02115	AERATORE
2	SP02395	BOCCA
3	SP02454	BOCCOLA IN FINITURA

N°	Codice	Descrizione
4	SP02453	GRANO
5	SP02352	INNESTO
6	SP02393	ROSONE

Gessi S.p.A. Parco Gessi, 13037 Serravalle Sesia (Vercelli) Italia Tel.+39 0163 454111 Fax.+39 0163 453150 - www.gessi.com - gessi@gessi.it Il presente disegno a termine di legge non puo' essere reso pubblico o riprodotto senza l'autorizzazione scritta della GESSI S.p.A. copyright GESSI S.p.A.