GESSI

58101

GPF5810100000G000

INCISO

fecha de validez
≥ 07/2018



Caño de lavabo de pared, caño largo

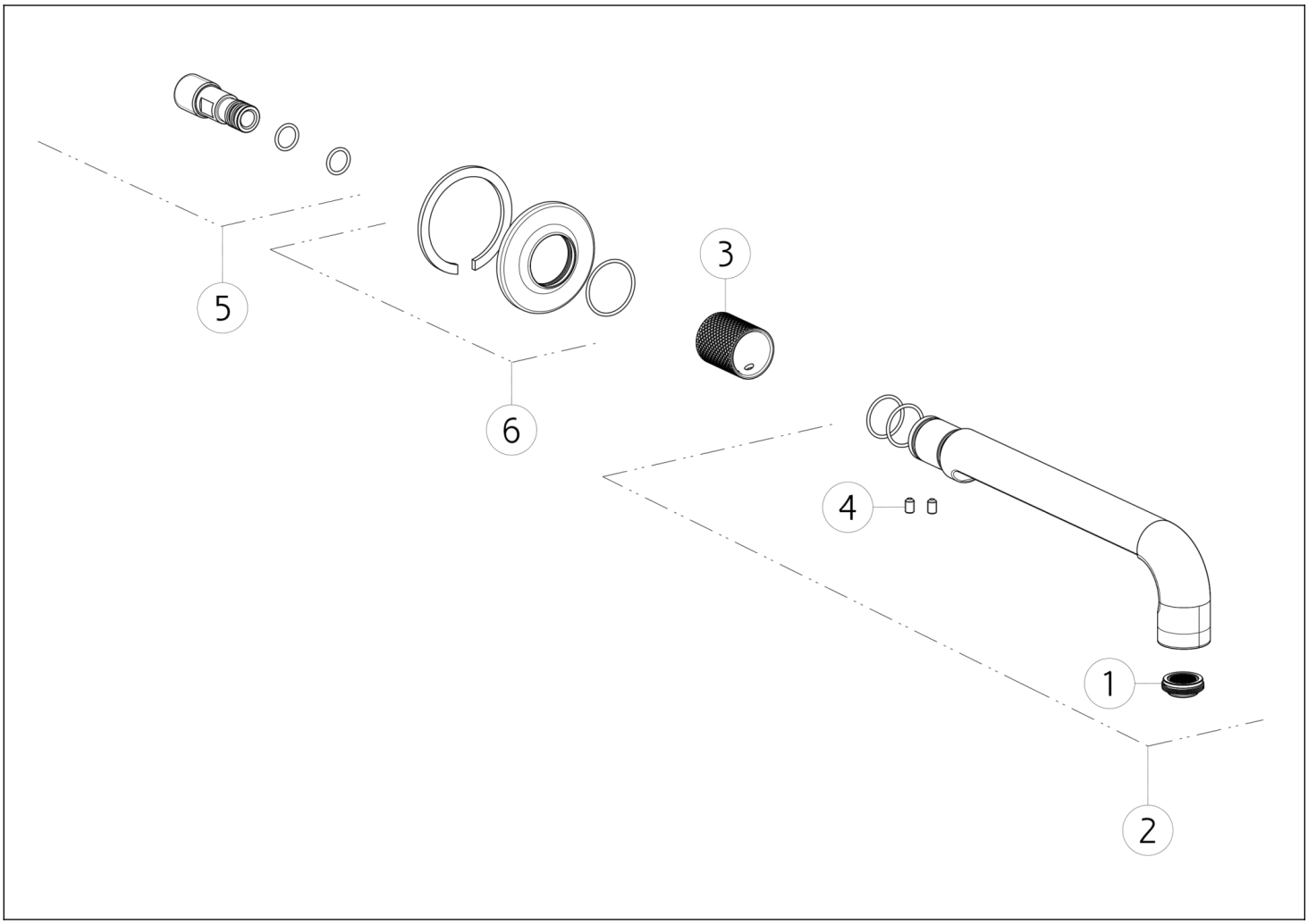

N°	Código	Descripción
1	SP02115	AIREADOR
2	SP01985	CHORREAR
3	SP02454	BUJE DE ACABADO

N°	Código	Descripción
4	SP02453	TORNILLO
5	SP02352	ARTICULACIÓN
6	SP02393	CUBRIR

Gessi S.p.A. Parco Gessi, 13037 Serravalle Sesia (Vercelli) Italia Tel. +39 0163 454111 Fax. +39 0163 453150 - www.gessi.com - gessi@gessi.it El presente diseño, de conformidad con la legislación vigente, no puede hacerse público ni reproducirse sin la autorización por escrito de GESSI S.p.A. Copyright GESSI S.p.A.