GESSI

58109

GPF5810900000G000

INCISO

Gültigkeitsdatum
≥ 04/2018



Fertigmontageset für UP-Einhebelmischer Dusche/Wanne. 1-Weg: Ausgang oben am UPK 54055. Nicht eigensicher. OPTIONAL nur eigensicher durch separaten Rohrunterbrecher UPK 54057239 + Sichtteil 54058.

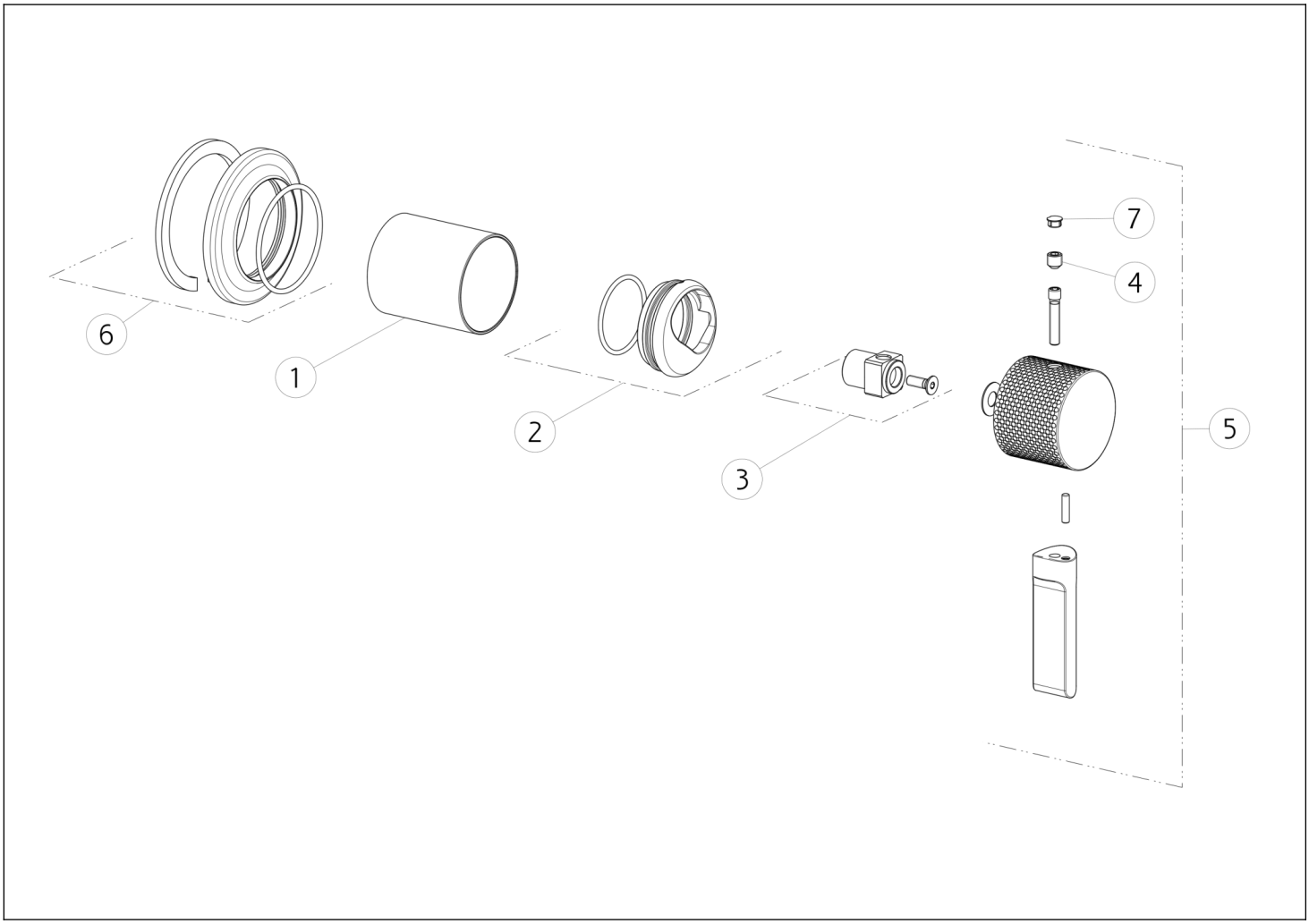

N°	Code	Beschreibung
1	SP02377	HÜLSE FÜR TK IN FARBE
2	SP02305	KARTUSCHENMUTTER-ABDECKUNG
3	SP01745	DISTANZRING
4	SP00153	MADENSCHRAUBE

N°	Code	Beschreibung
5	SP02360	GRIFF
6	SP02344	ROSETTE
7	SP00002	ABDECKKÄPPCHEN

Gessi S.p.A. Parco Gessi, 13037 Serravalle Sesia (Vercelli) Italien Tel. +39 0163 454111 Fax. +39 0163 453150 - www.gessi.com - gessi@gessi.it Die vorliegende Zeichnung darf ohne schriftliche Genehmigung der GESSI S.p.A. nicht veröffentlicht oder vervielfältigt werden. Copyright GESSI S.p.A.