GESSI

58109

GPF5810900000G000

INCISO

fecha de validez
≥ 04/2018



Partes externas mando remoto lavabo/ducha de pared, de 1 vía

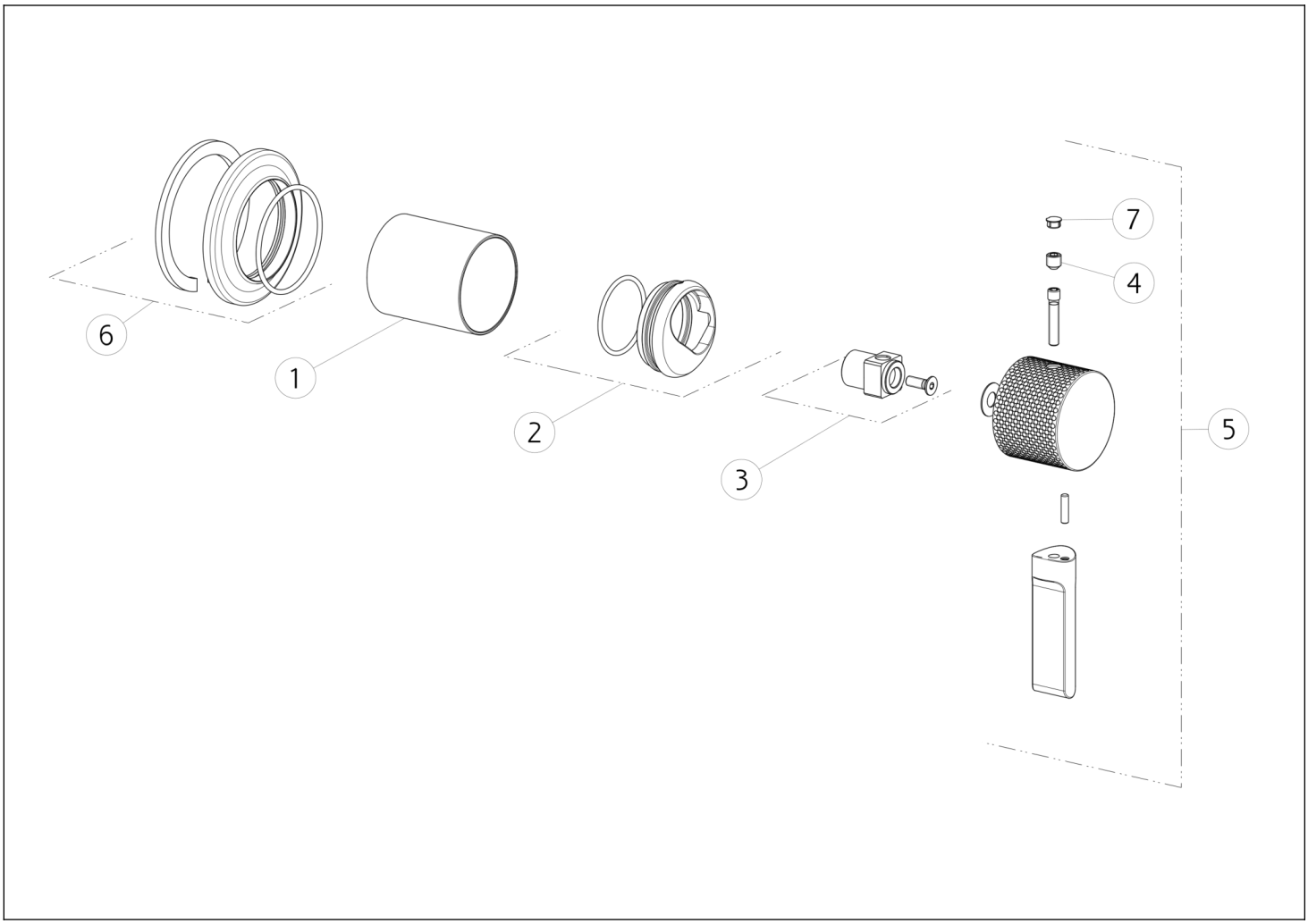

N°	Código	Descripción
1	SP02377	BUJE DE ACABADO
2	SP02305	TUERCA ANULAR DE ACABADO
3	SP01745	ESPACIADOR
4	SP00153	TORNILLO

N°	Código	Descripción
5	SP02360	ASA
6	SP02344	CUBRIR
7	SP00002	TAPA DE TORNILLO

Gessi S.p.A. Parco Gessi, 13037 Serravalle Sesia (Vercelli) Italia Tel. +39 0163 454111 Fax. +39 0163 453150 - www.gessi.com - gessi@gessi.it El presente diseño, de conformidad con la legislación vigente, no puede hacerse público ni reproducirse sin la autorización por escrito de GESSI S.p.A. Copyright GESSI S.p.A.