GESSI

58109

GPF5810900000G000

INCISO

data di validità
≥ 04/2018



Parte esterna Miscelatore a parete 1 via

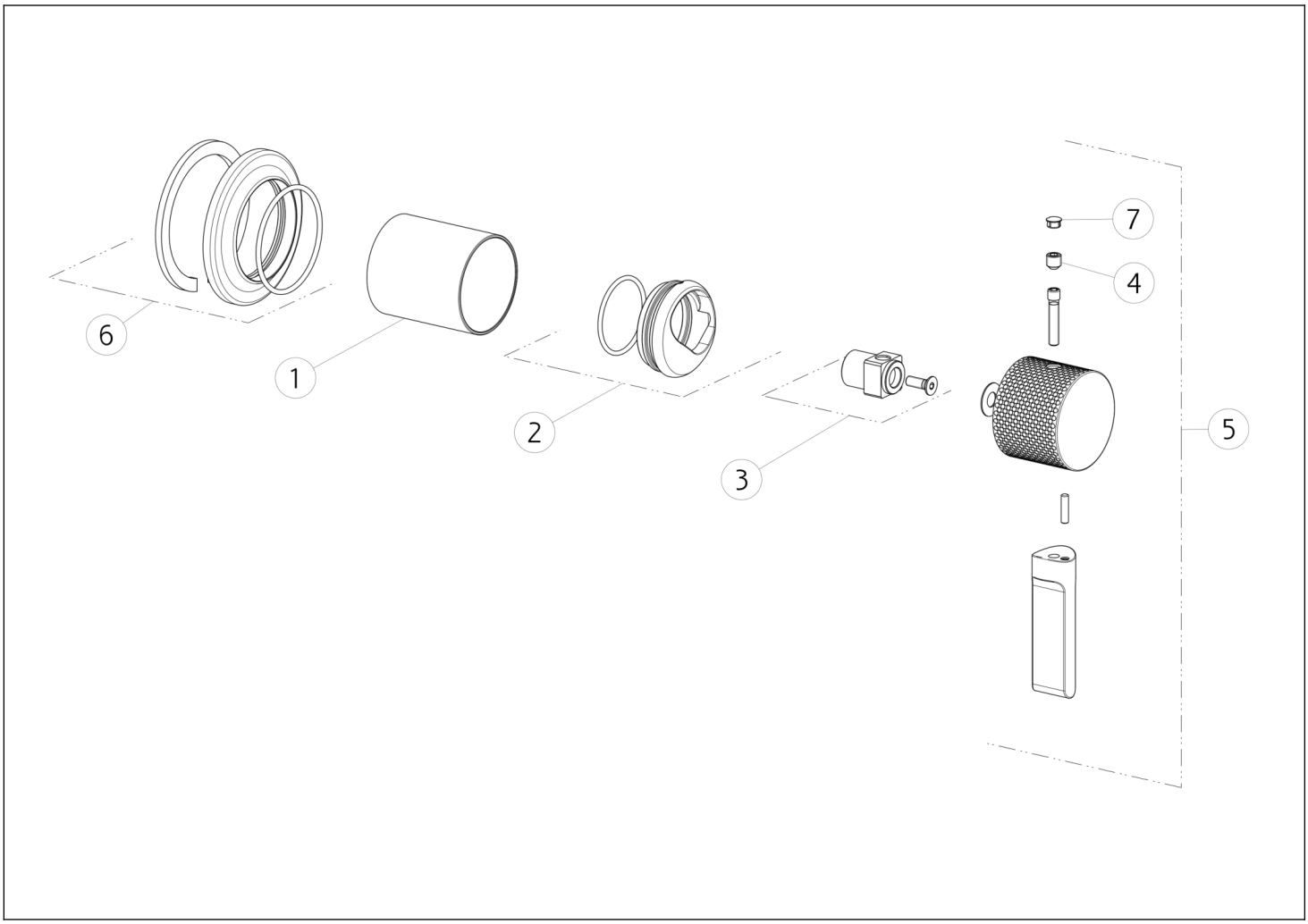

N°	Codice	Descrizione
1	SP02377	BOCCOLA IN FINITURA
2	SP02305	COPRIGHIERA
3	SP01745	DISTANZIALE
4	SP00153	GRANO

N°	Codice	Descrizione
5	SP02360	MANIGLIA
6	SP02344	ROSONE
7	SP00002	TAPPINO COPRI GRANO

Gessi S.p.A. Parco Gessi, 13037 Serravalle Sesia (Vercelli) Italia Tel.+39 0163 454111 Fax.+39 0163 453150 - www.gessi.com - gessi@gessi.it Il presente disegno a termine di legge non puo' essere reso pubblico o riprodotto senza l'autorizzazione scritta della GESSI S.p.A. copyright GESSI S.p.A.