GESSI

58111

GPF5811100000G000

INCISO

Gültigkeitsdatum
≥ 03/2019



3-Loch-Waschtischarmatur mit Kreuz-Griffen, Auslauf und Ablaufgarnitur, für Unterbau-Waschbecken geeignet. 3/8 Anschluss. Tischmontage. Ausladung 140mm. Höhe 59mm.

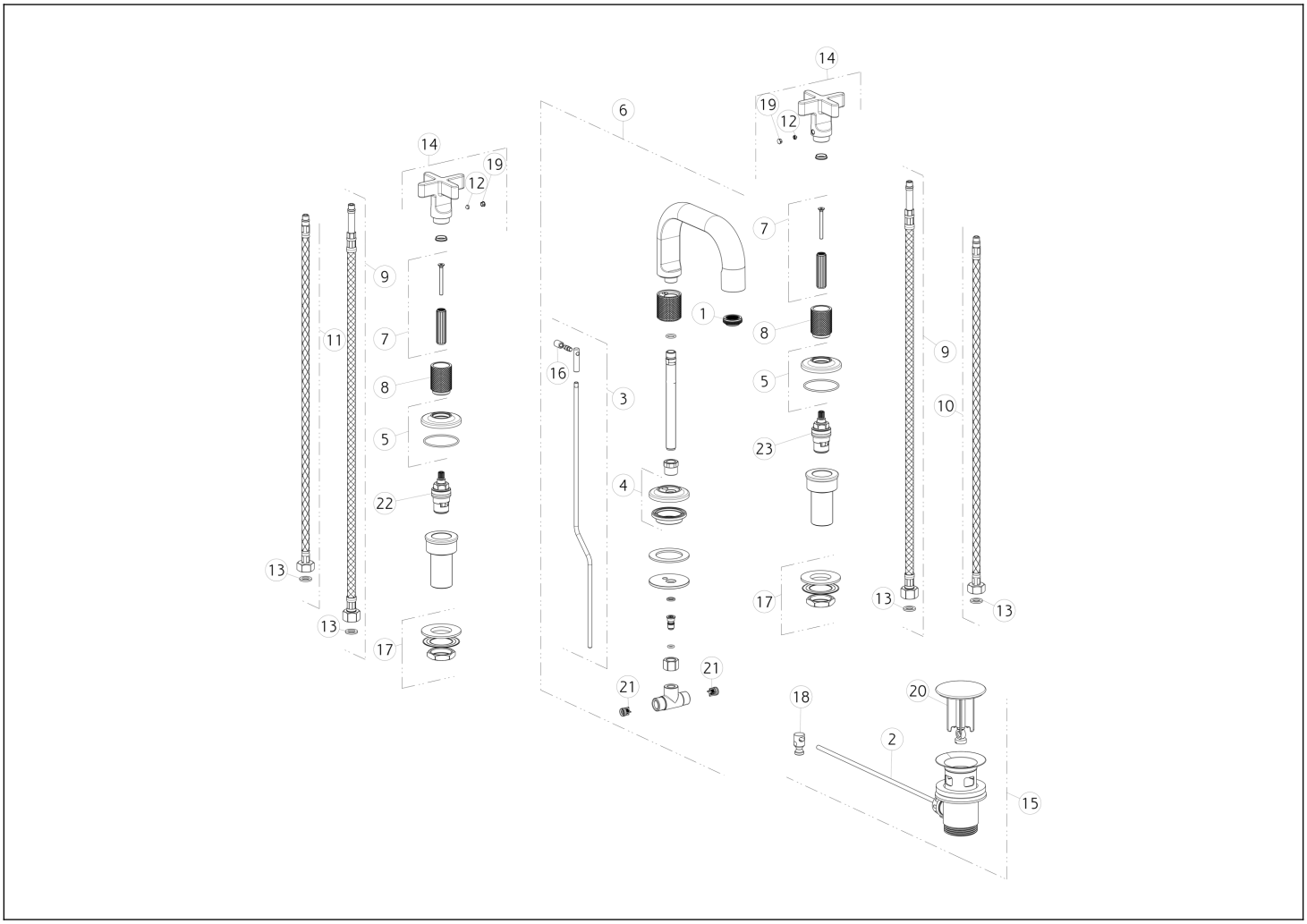

N°	Code	Beschreibung
2	SP00218	EXZENTERSTANGE
3	SP02113	EXZENTERSTANGE
4	SP02114	ARMATUR-SOCKEL
5	SP02603	ARMATUR-SOCKEL
6	SP02392	AUSLAUF KOMPLETT
7	SP02602	GRIFFADAPTER
8	SP01987	HÜLSE FÜR TK IN FARBE
9	SP02468	BRAUSESCHLAUCH
10	SP01284	FLEX-SCHLAUCH BLAU
11	SP01285	FLEX-SCHLAUCH ROT
12	SP00169	MADENSCHRAUBE

N°	Code	Beschreibung
13	SP00064	DICHTUNG
14	SP02260	GRIFF
15	PF29263	ABLAUFGARNITUR
16	SP00927	UMSTELLKNOPF
17	SP01222	BEFESTIGUNGSSET
18	SP00219	EXZENTERGELENK
19	SP00002	ABDECKKÄPPCHEN
20	SP00772	ABLAUFSTÖPSEL
21	SP00433	RÜCKFLUSSVERHINDERER
22	SP00129	OBERTEIL
23	SP00590	OBERTEIL

Gessi S.p.A. Parco Gessi, 13037 Serravalle Sesia (Vercelli) Italien Tel. +39 0163 454111 Fax. +39 0163 453150 - www.gessi.com - gessi@gessi.it Die vorliegende Zeichnung darf ohne schriftliche Genehmigung der GESSI S.p.A. nicht veröffentlicht oder vervielfältigt werden. Copyright GESSI S.p.A.