GESSI

58111

GPF58111000000G000

INCISO

date de validité
≥ 03/2019



Mélangeur avec vidage et flexibles de raccordement.

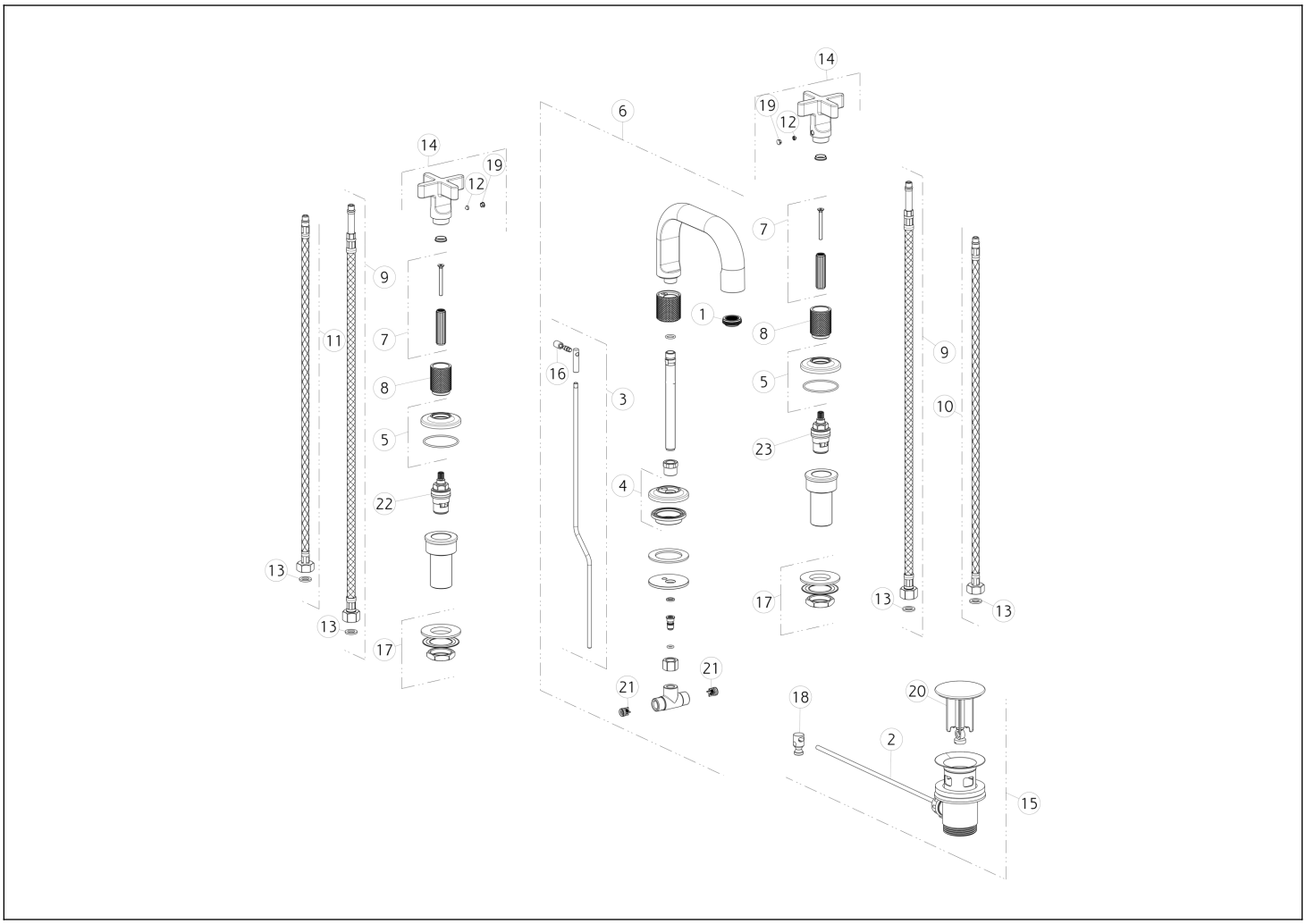

N°	Code	Description
2	SP00218	BARRE
3	SP02113	TIRETTE
4	SP02114	BASETTE
5	SP02603	BASETTE
6	SP02392	BEC COMPLET
7	SP02602	BAGUE
8	SP01987	BAGUE DE FINITION
9	SP02468	FLEXIBLE
10	SP01284	FLEXIBLE D'ALIMENTATION BLEU
11	SP01285	FLEXIBLE D'ALIMENTATION ROUGE
12	SP00169	VIS SANS TÊTE

N°	Code	Description
13	SP00064	JOINT
14	SP02260	MANETTE
15	PF29263	BONDE
16	SP00927	BOUTON
17	SP01222	KIT DE FIXATION
18	SP00219	ARTICULATION
19	SP00002	BOUCHON CACHE-VIS SANS TÊTE
20	SP00772	BOUCHON DE BONDE
21	SP00433	CLAPET ANTI-RETOUR
22	SP00129	TÊTE DE ROBINET
23	SP00590	TÊTE DE ROBINET

Gessi S.p.A. Parco Gessi, 13037 Serravalle Sesia (Vercelli) Italie Tél. +39 0163 454111 Fax. +39 0163 453150 - www.gessi.com - gessi@gessi.it Conformément à la loi, le présent dessin ne peut être rendu public ni reproduit sans l'autorisation écrite de GESSI S.p.A. Copyright GESSI S.p.A.