GESSI

58113

GPF5811300000G000

INCISO

fecha de validez
≥ 04/2018



Bateria media de lavabo de 3 orificios, flexibles de acoplamiento con desagüe

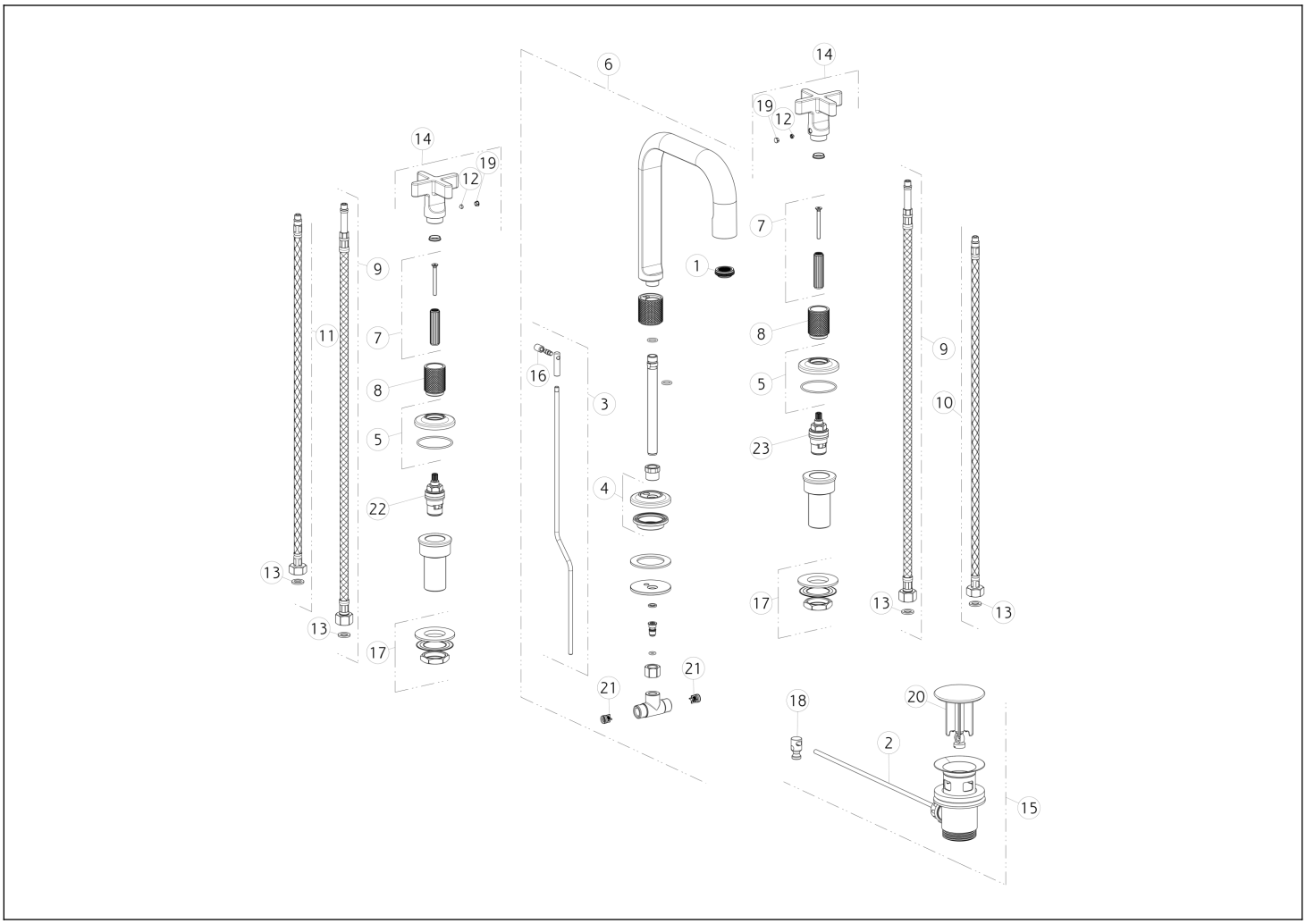

N°	Código	Descripción
1	SP02115	AIREADOR
2	SP00218	BARRA
3	SP02113	TIRAR DE LA CAÑA
4	SP02114	BASE
5	SP02603	BASE
6	SP02116	BOQUILLA COMPLETA
7	SP02602	ARBUSTO
8	SP01987	BUJE DE ACABADO
9	SP02468	MANGUERA
10	SP01284	MANGUERA DE SUMINISTRO BLU
11	SP01285	MANGUERA DE SUMINISTRO ROJA
12	SP00169	TORNILLO

N°	Código	Descripción
13	SP00064	JUNTA
14	SP02260	ASA
15	PF29263	RESIDUOS DE CUENCA
16	SP00927	PERILLA
17	SP01222	SET DE FIJACIÓN
18	SP00219	ARTICULACIÓN
19	SP00002	TAPA DE TORNILLO
20	SP00772	TAPÓN
21	SP00433	VÁLVULA ANTIRRETORNO
22	SP00129	VÁLVULA DE DIRECCIÓN
23	SP00590	VÁLVULA DE DIRECCIÓN

Gessi S.p.A. Parco Gessi, 13037 Serravalle Sesia (Vercelli) Italia Tel. +39 0163 454111 Fax. +39 0163 453150 - www.gessi.com - gessi@gessi.it El presente diseño, de conformidad con la legislación vigente, no puede hacerse público ni reproducirse sin la autorización por escrito de GESSI S.p.A. Copyright GESSI S.p.A.