GESSI

58114

GPF5811400000G000

INCISO

fecha de validez
≥ 04/2018



Bateria media de lavabo de 3 orificios , flexibles de acoplamiento, sin desagüe

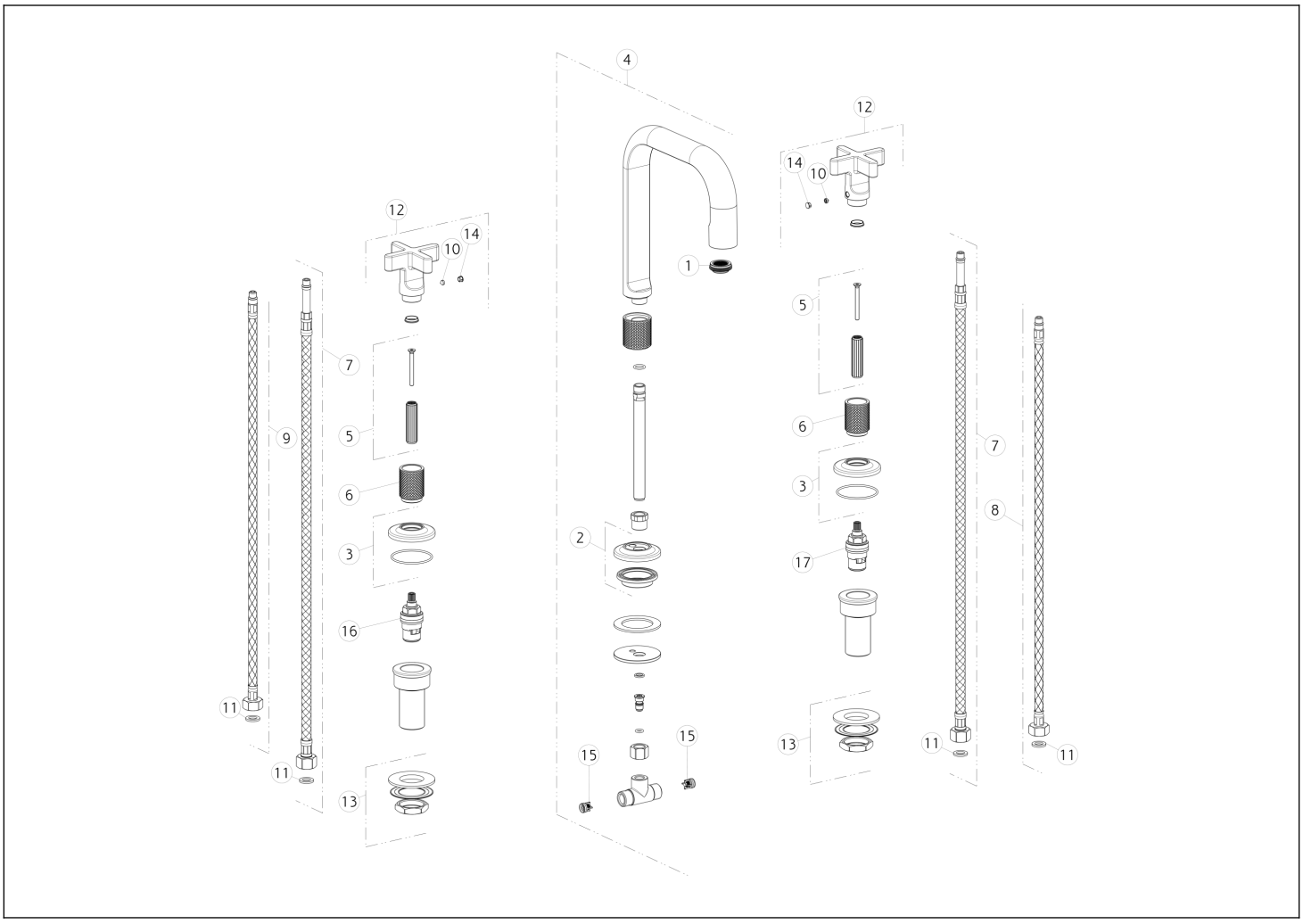

N°	Código	Descripción
1	SP02115	AIREADOR
2	SP02114	BASE
3	SP02603	BASE
4	SP01907	BOQUILLA COMPLETA
5	SP02602	ARBUSTO
6	SP01987	BUJE DE ACABADO
7	SP02468	MANGUERA
8	SP01284	MANGUERA DE SUMINISTRO BLU
9	SP01285	MANGUERA DE SUMINISTRO ROJA

N°	Código	Descripción
10	SP00169	TORNILLO
11	SP00064	JUNTA
12	SP02260	ASA
13	SP01222	SET DE FIJACIÓN
14	SP00002	TAPA DE TORNILLO
15	SP00433	VÁLVULA ANTIRRETORNO
16	SP00129	VÁLVULA DE DIRECCIÓN
17	SP00590	VÁLVULA DE DIRECCIÓN

Gessi S.p.A. Parco Gessi, 13037 Serravalle Sesia (Vercelli) Italia Tel. +39 0163 454111 Fax. +39 0163 453150 - www.gessi.com - gessi@gessi.it El presente diseño, de conformidad con la legislación vigente, no puede hacerse público ni reproducirse sin la autorización por escrito de GESSI S.p.A. Copyright GESSI S.p.A.