GESSI

58129

GPF5812900000G000

INCISO

Gültigkeitsdatum
≥ 03/2021



Fertigmontageset für freistehenden Wannenmischer mit Auslauf, Schlauch 1,50m, Brausehalter und Antikalk-Handbrause. 2-Wege automatischer Umsteller zum Ziehen: erster Ausgang Auslauf, zweiter Ausgang nach Umstellung Handbrause. Ausladung 245mm. Sichtteile NICHT im Winkel zur Badewanne justierbar. Je nach Einbautiefe des UP-Körpers 65099 verändert sich die Höhe der Armatur. Eigensichere Handbrause aus Metall. Schlauch in Farbe, außer bei Oberfläche 713/187/845 ist der Schlauch schwarz, Überwürfe immer in Farbe.

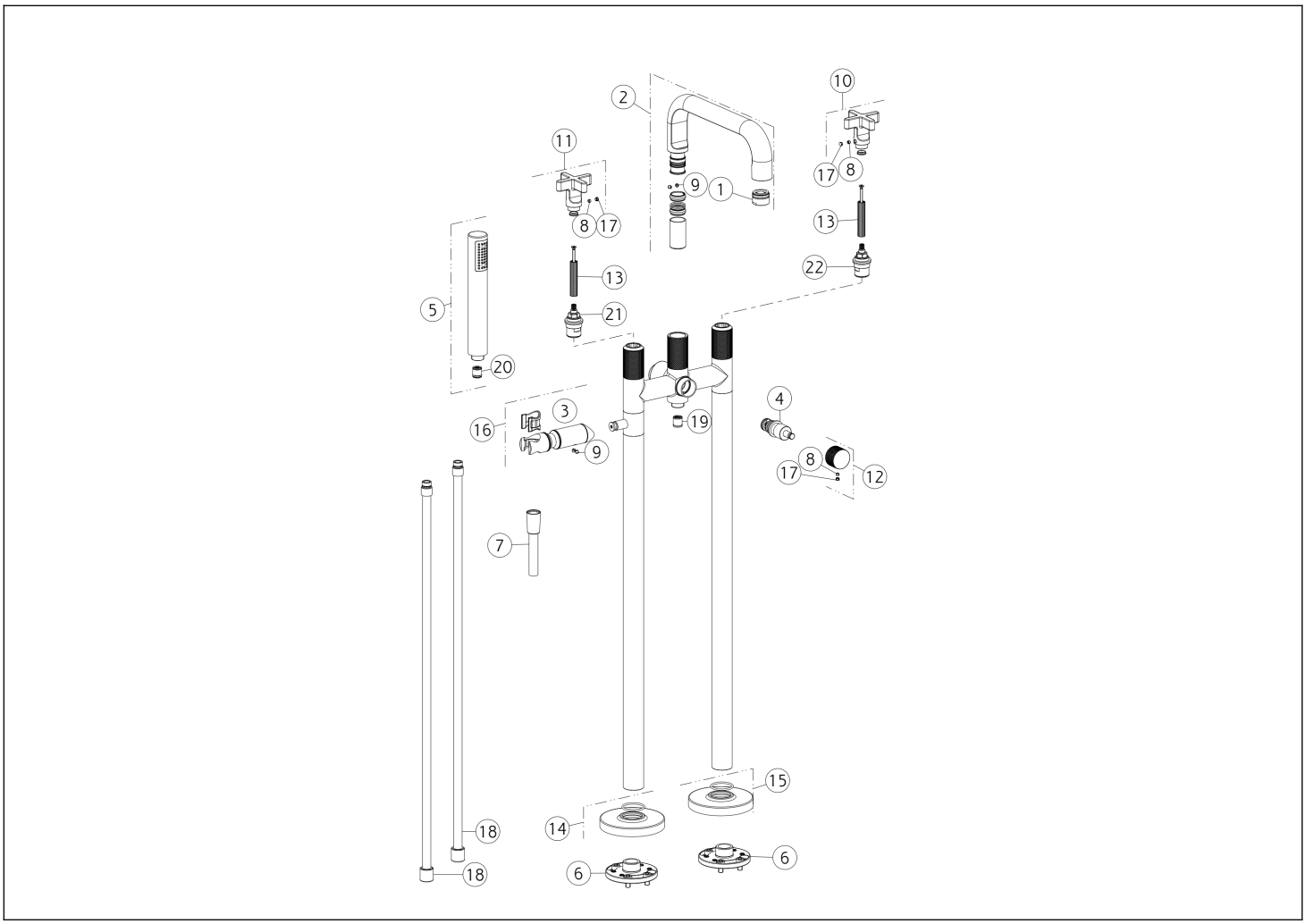

N°	Code	Beschreibung
1	SP00853	KOMPLETTER BELÜFTER
2	SP02334	KOMPLETTER AUSLAUF
3	SP01777	BUSCH
4	SP01727	UMSTELLUNG
5	PF14372	HANDBRAUSE
6	SP03535	FLANSCH
7	PF01637	SCHLAUCH
8	SP00137	SCHRAUBE
9	SP00610	SCHRAUBE
10	SP02260	GRIFF
11	SP02260	GRIFF

N°	Code	Beschreibung
12	SP02359	KNOPF
13	SP02355	ERWEITERUNG
14	SP02358	DECKEL
15	SP02358	DECKEL
16	SP03530	VERSTELLBARER HANDBRAUSEHAKEN
17	SP00002	SCHRAUBENABDECKUNG
18	SP02357	ROHR
19	SP00014	RÜCKSCHLAGVENTIL
20	SP01634	STRÖMUNGS-REGULATOR
21	SP01934	KOPFVENTIL
22	SP02291	KOPFVENTIL

Gessi S.p.A. Parco Gessi, 13037 Serravalle Sesia (Vercelli) Italien Tel. +39 0163 454111 Fax. +39 0163 453150 - www.gessi.com - gessi@gessi.it Die vorliegende Zeichnung darf ohne schriftliche Genehmigung der GESSI S.p.A. nicht veröffentlicht oder vervielfältigt werden. Copyright GESSI S.p.A.