GESSI

58129

GPF5812900000G000

INCISO

date de validité
≥ 03/2021



Partie apparente pour mélangeur bain-douche sur pied avec douchette et flexible.

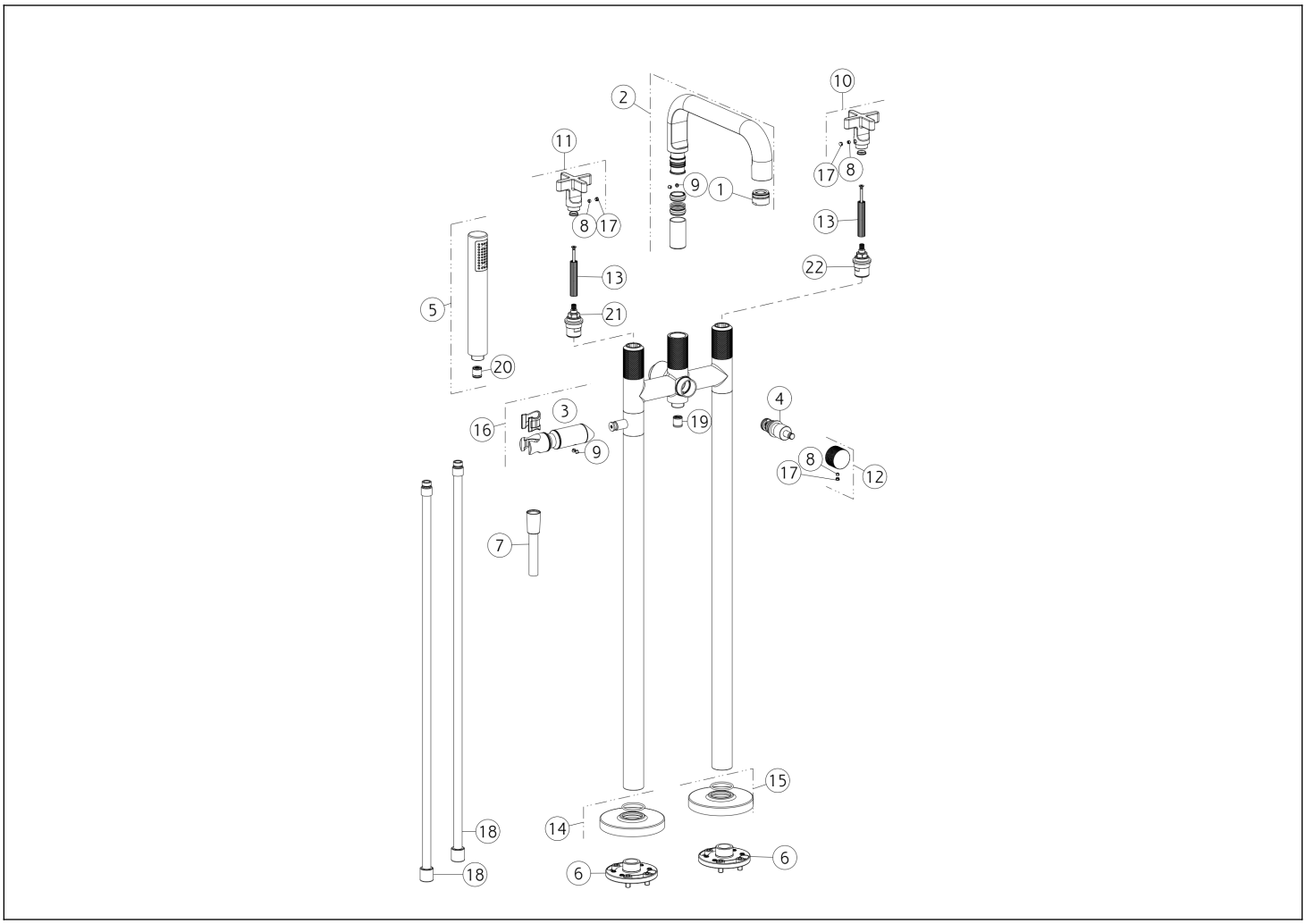

N°	Code	Description
1	SP00853	AÉRATEUR COMPLET
2	SP02334	BEC COMPLET
3	SP01777	BUISSON
4	SP01727	INVERSEUR
5	PF14372	DOUCHETTE
6	SP03535	BRIDE
7	PF01637	TUYAU
8	SP00137	VIS
9	SP00610	VIS
10	SP02260	MANCHE
11	SP02260	MANCHE

N°	Code	Description
12	SP02359	POMMEAU
13	SP02355	EXTENSION
14	SP02358	COUVRIR
15	SP02358	COUVRIR
16	SP03530	CROCHET DE DOUCHETTE RÉGLABLE
17	SP00002	COUVERCLE DE VIS
18	SP02357	TUBE
19	SP00014	CLAPET ANTI-RETOUR
20	SP01634	RÉGULATEUR DE DÉBIT
21	SP01934	SOUPAPE DE TÊTE
22	SP02291	SOUPAPE DE TÊTE

Gessi S.p.A. Parco Gessi, 13037 Serravalle Sesia (Vercelli) Italie Tél. +39 0163 454111 Fax. +39 0163 453150 - www.gessi.com - gessi@gessi.it Conformément à la loi, le présent dessin ne peut être rendu public ni reproduit sans l'autorisation écrite de GESSI S.p.A. Copyright GESSI S.p.A.