GESSI

58129

GPF5812900000G000

INCISO

data di validità
≥ 03/2021



Parte esterna per piantana esterno vasca con doccetta e deviatore automatico

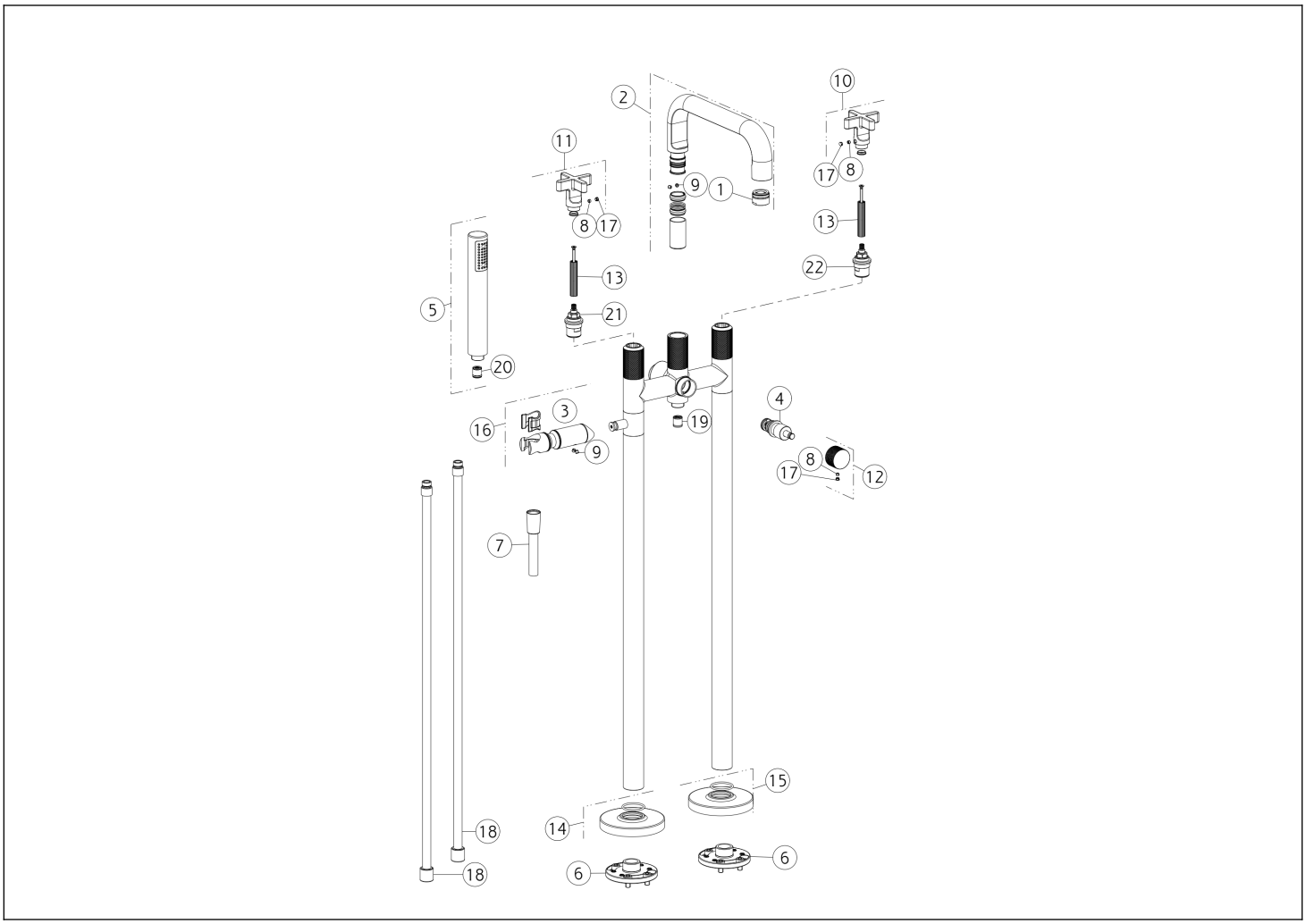

N°	Codice	Descrizione
1	SP00853	AERATORE COMPLETO
2	SP02334	BOCCA COMPLETA
3	SP01777	BOCCOLA
4	SP01727	DEVIATORE
5	PF14372	DOCCETTA
6	SP03535	FLANGIA
7	PF01637	FLESSIBILE
8	SP00137	GRANO
9	SP00610	GRANO
10	SP02260	MANIGLIA
11	SP02260	MANIGLIA

N°	Codice	Descrizione
12	SP02359	POMOLO
13	SP02355	PROLUNGA
14	SP02358	ROSONE
15	SP02358	ROSONE
16	SP03530	SUPPORTO DOCCETTA DUPLEX
17	SP00002	TAPPINO COPRI GRANO
18	SP02357	TUBETTO
19	SP00014	VALVOLA DI NON RITORNO
20	SP01634	VALVOLA LIMITATRICE DI PORTATA
21	SP01934	VITONE
22	SP02291	VITONE

Gessi S.p.A. Parco Gessi, 13037 Serravalle Sesia (Vercelli) Italia Tel.+39 0163 454111 Fax.+39 0163 453150 - www.gessi.com - gessi@gessi.it Il presente disegno a termine di legge non puo' essere reso pubblico o riprodotto senza l'autorizzazione scritta della GESSI S.p.A. copyright GESSI S.p.A.