GESSI

58132

GPF5813200000G000

INCISO

Gültigkeitsdatum
≥ 09/2018



Fertigmontageset Thermostat. 1-Weg: Ausgang oben am UPK 09269. Mit L-Griff. Wandmontage. Mit Thermostatkartusche, Filter, Vorabsperrung und Rückflussverhinderer. Nicht eigensicher.

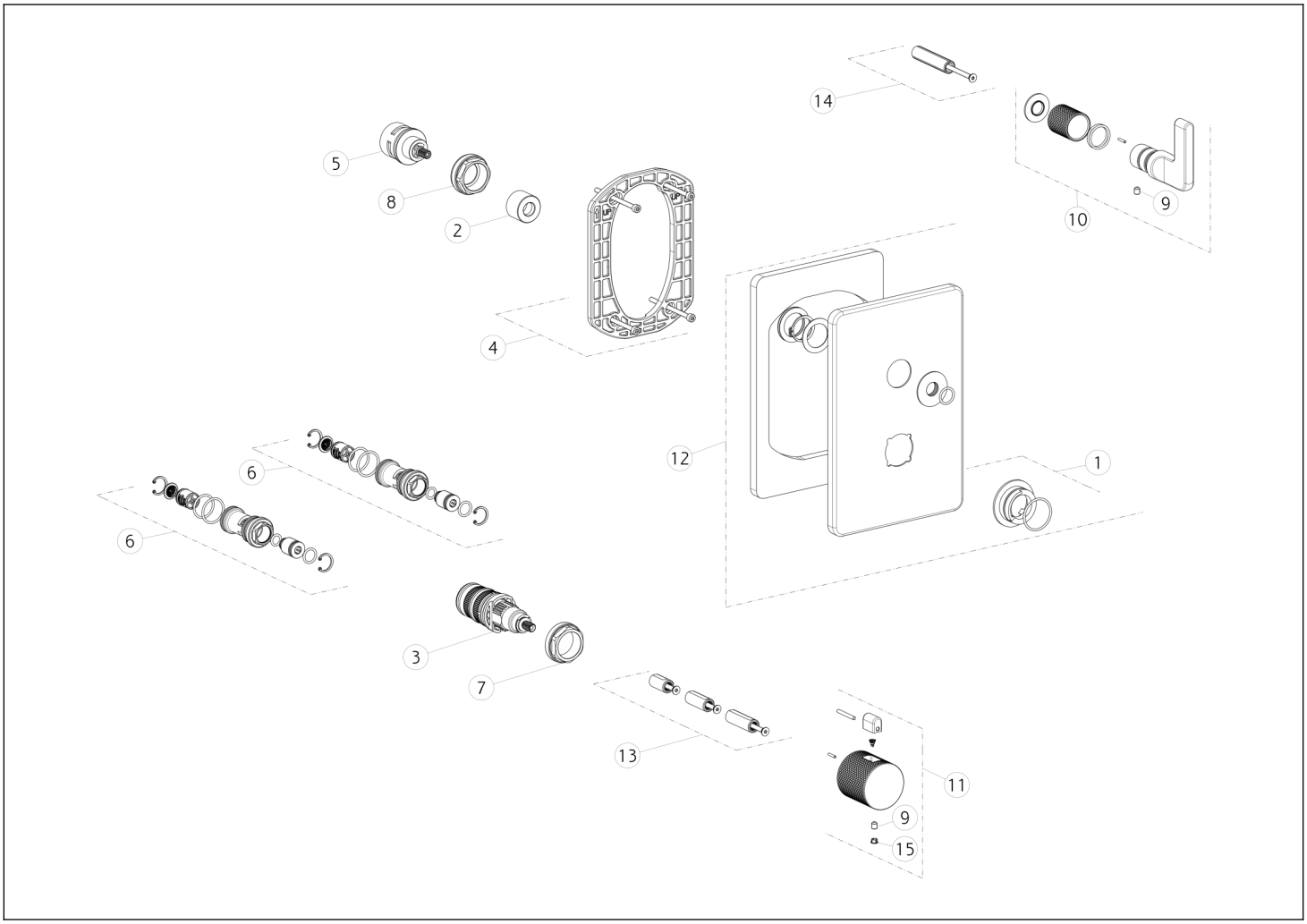

N°	Code	Beschreibung
1	SP01739	INDIKATOR-RING
2	SP03211	BUSCH
3	SP01936	THERMOSTATISCHE KARTUSCHE
4	SP01868	UNTERPLATTE
5	SP01772	UMSTELLUNG
6	SP01942	FILTER
7	SP01941	BEFESTIGUNGSRINGMUTTER
8	SP01945	BEFESTIGUNGSRINGMUTTER

N°	Code	Beschreibung
9	SP00284	SCHRAUBE
10	SP01988	GRIFF
11	SP02065	GRIFF
12	SP02455	FINISHING-PLATTE
13	SP01940	ERWEITERUNG
14	SP01946	ERWEITERUNG
15	SP00002	SCHRAUBENABDECKUNG

Gessi S.p.A. Parco Gessi, 13037 Serravalle Sesia (Vercelli) Italien Tel. +39 0163 454111 Fax. +39 0163 453150 - www.gessi.com - gessi@gessi.it Die vorliegende Zeichnung darf ohne schriftliche Genehmigung der GESSI S.p.A. nicht veröffentlicht oder vervielfältigt werden. Copyright GESSI S.p.A.