GESSI

58132

GPF5813200000G000

INCISO

date de validité
≥ 09/2018



Partie apparente pour mitigeur thermostatique douche mural 1 sortie.

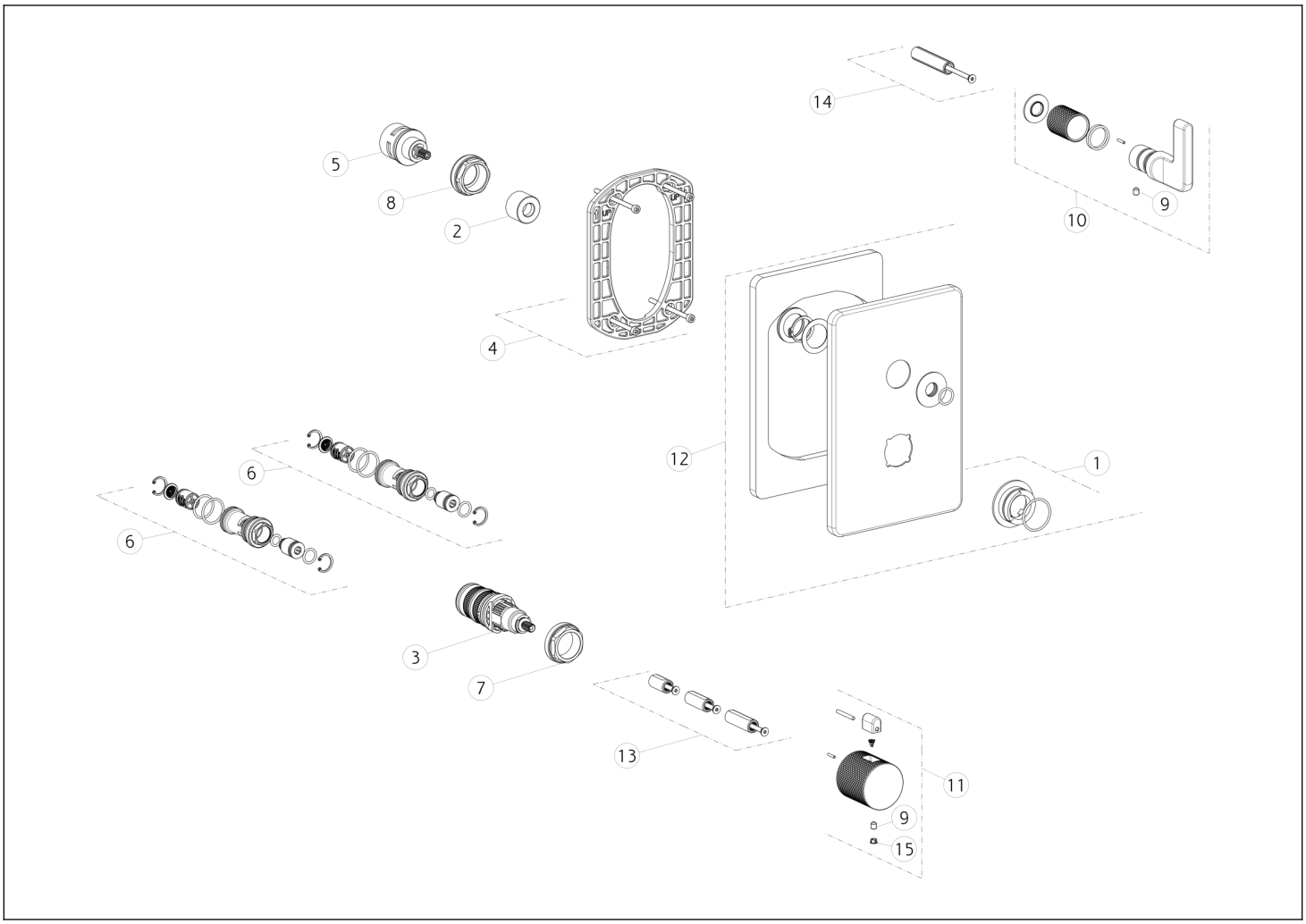

N°	Code	Description
1	SP01739	ANNEAU INDICATEUR
2	SP03211	BUISSON
3	SP01936	CARTOUCHE THERMOSTATIQUE
4	SP01868	SOUS-PLAQUE
5	SP01772	INVERSEUR
6	SP01942	FILTRE
7	SP01941	BAGUE DE FIXATION
8	SP01945	BAGUE DE FIXATION

N°	Code	Description
9	SP00284	VIS
10	SP01988	MANCHE
11	SP02065	MANCHE
12	SP02455	PLAQUE DE FINITION
13	SP01940	EXTENSION
14	SP01946	EXTENSION
15	SP00002	COUVERCLE DE VIS

 Conformément à la loi, le présent dessin ne peut être rendu public ni reproduit sans l'autorisation écrite de GESSI S.p.A. Copyright GESSI S.p.A.