GESSI

58151

GPF58151110000G000

INCISO

Gültigkeitsdatum
≥ 04/2023



WC-Reinigungsbrause mit Wandanschlussbogen und Brausehalter. 1/2 Anschluss. 1-Strahl. Wandmontage. NICHT eigensicher nach DIN EN 1717. Ein separater Einhebelmischer oder Ventil muss zur Absperrung vorgeschaltet sein.

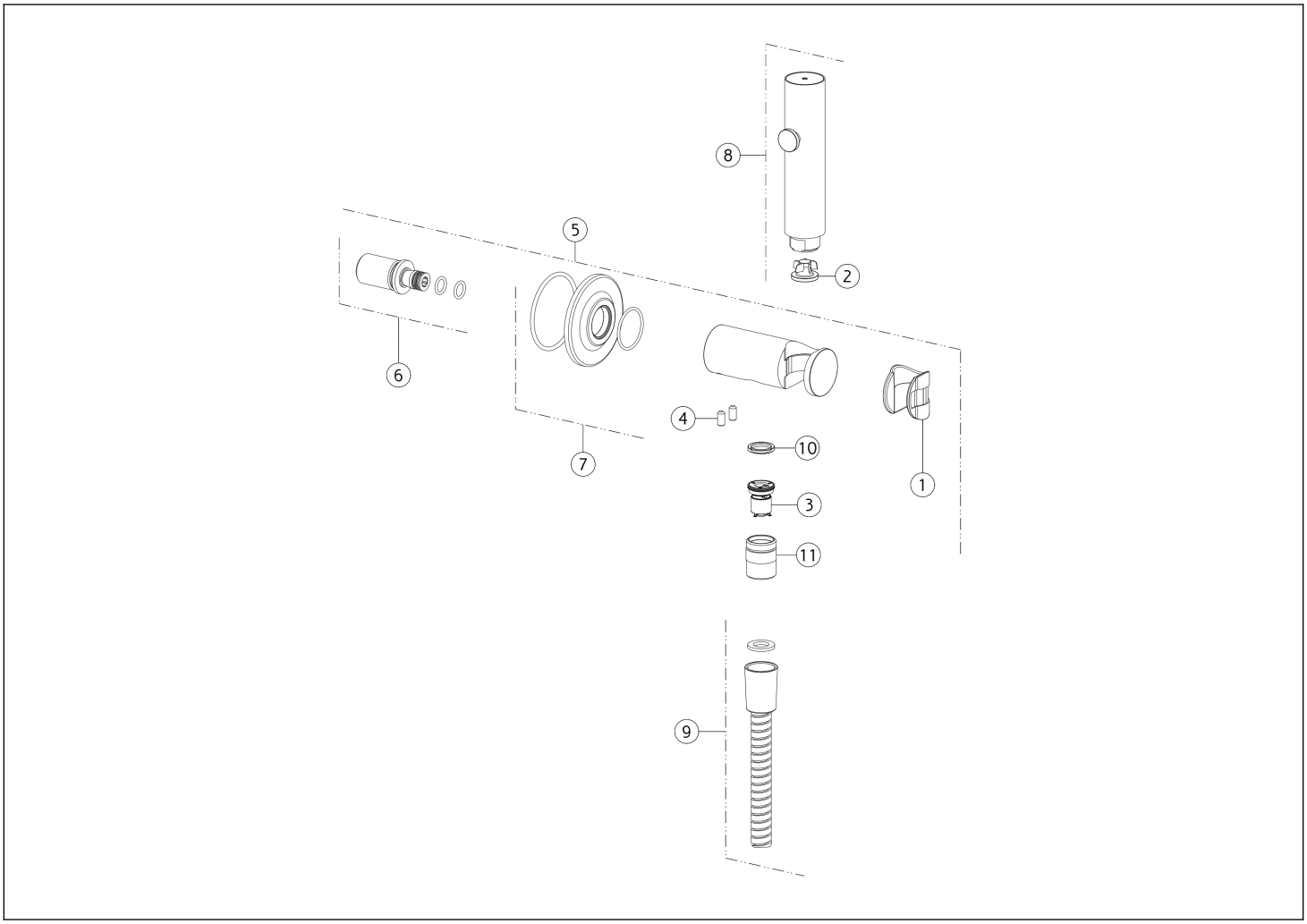

N°	Code	Beschreibung
1	SP01823	GRIFFADAPTER
2	SP05471	WASSERMENGEBEGRENZER
3	SP04270	VENTIL
4	SP01352	MADENSCHRAUBE
5	SP02637	WANDANSCHLUSSBOGEN
6	SP01816	ANSCHLUSSNIPPEL

N°	Code	Beschreibung
7	SP02345	ROSETTE
8	SP02634	HANDBRAUSE
9	SP02636	BRAUSESCHLAUCH
10	SP04574	FILTERDICHTUNG
11	SP04276	ANSCHLUSSNIPPEL

Gessi S.p.A. Parco Gessi, 13037 Serravalle Sesia (Vercelli) Italien Tel. +39 0163 454111 Fax. +39 0163 453150 - www.gessi.com - gessi@gessi.it Die vorliegende Zeichnung darf ohne schriftliche Genehmigung der GESSI S.p.A. nicht veröffentlicht oder vervielfältigt werden. Copyright GESSI S.p.A.