GESSI

58151

GPF5815110000G000

INCISO

fecha de validez
≥ 04/2023



Escobillero con chorro de agua para cerámica sanitaria de pared con válvula de seguridad y conexión de 1/2"

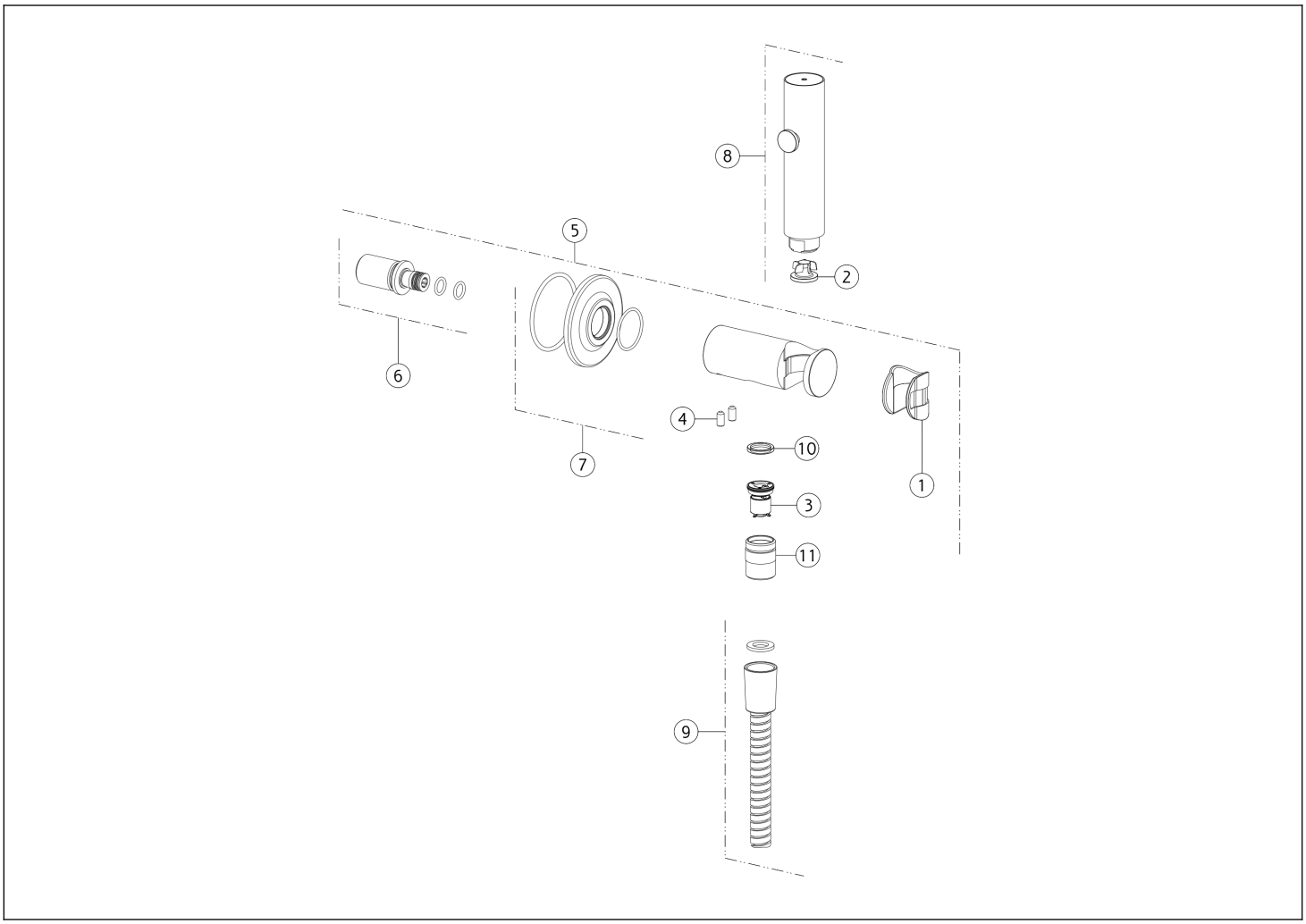

N°	Código	Descripción
1	SP01823	ARBUSTO
2	SP05471	REGULADOR DE FLUJO
3	SP04270	VÁLVULA
4	SP01352	TORNILLO
5	SP02637	CONEXIÓN SALIDA DE AGUA CON GANCHO FIJO
6	SP01816	PEZÓN

N°	Código	Descripción
7	SP02345	CUBRIR
8	SP02634	DUCHA DE MANO
9	SP02636	MANGUERA
10	SP04574	JUNTA DEL FILTRO
11	SP04276	PEZÓN

Gessi S.p.A. Parco Gessi, 13037 Serravalle Sesia (Vercelli) Italia Tel. +39 0163 454111 Fax. +39 0163 453150 - www.gessi.com - gessi@gessi.it El presente diseño, de conformidad con la legislación vigente, no puede hacerse público ni reproducirse sin la autorización por escrito de GESSI S.p.A. Copyright GESSI S.p.A.