GESSI

58151

GPF58151110000G000

INCISO

date de validité
≥ 04/2023



Balayette avec jet d'eau pour céramique sanitaire avec raccordement 1/2".

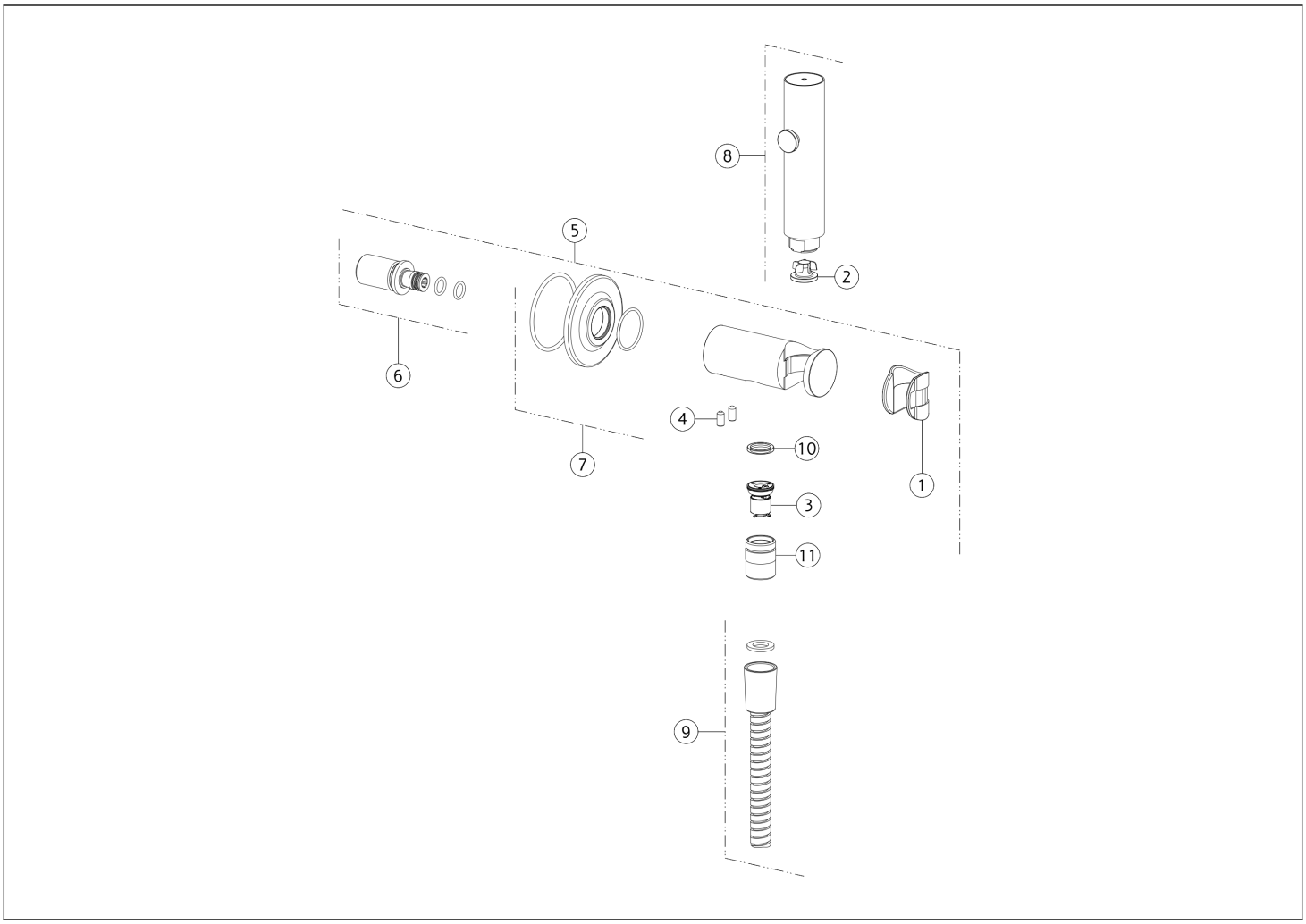

N°	Code	Description
1	SP01823	BAGUE
2	SP05471	VANNE LIMITEUSE DE DÉBIT
3	SP04270	VANNE
4	SP01352	VIS SANS TÊTE
5	SP02637	PRISE D'EAU AVEC SUPPORT DOUCHETTE FIXE
6	SP01816	RACCORD

N°	Code	Description
7	SP02345	ROSACE
8	SP02634	DOUCHETTE
9	SP02636	FLEXIBLE
10	SP04574	JOINT DE FILTRE
11	SP04276	RACCORD

Gessi S.p.A. Parco Gessi, 13037 Serravalle Sesia (Vercelli) Italie Tél. +39 0163 454111 Fax. +39 0163 453150 - www.gessi.com - gessi@gessi.it Conformément à la loi, le présent dessin ne peut être rendu public ni reproduit sans l'autorisation écrite de GESSI S.p.A. Copyright GESSI S.p.A.