GESSI

58151

GPF5815110000G000

INCISO

data di validità
≥ 04/2023



Scopino a getto d'acqua per ceramica sanitaria a parete con valvola di sicurezza e attacco da 1/2".

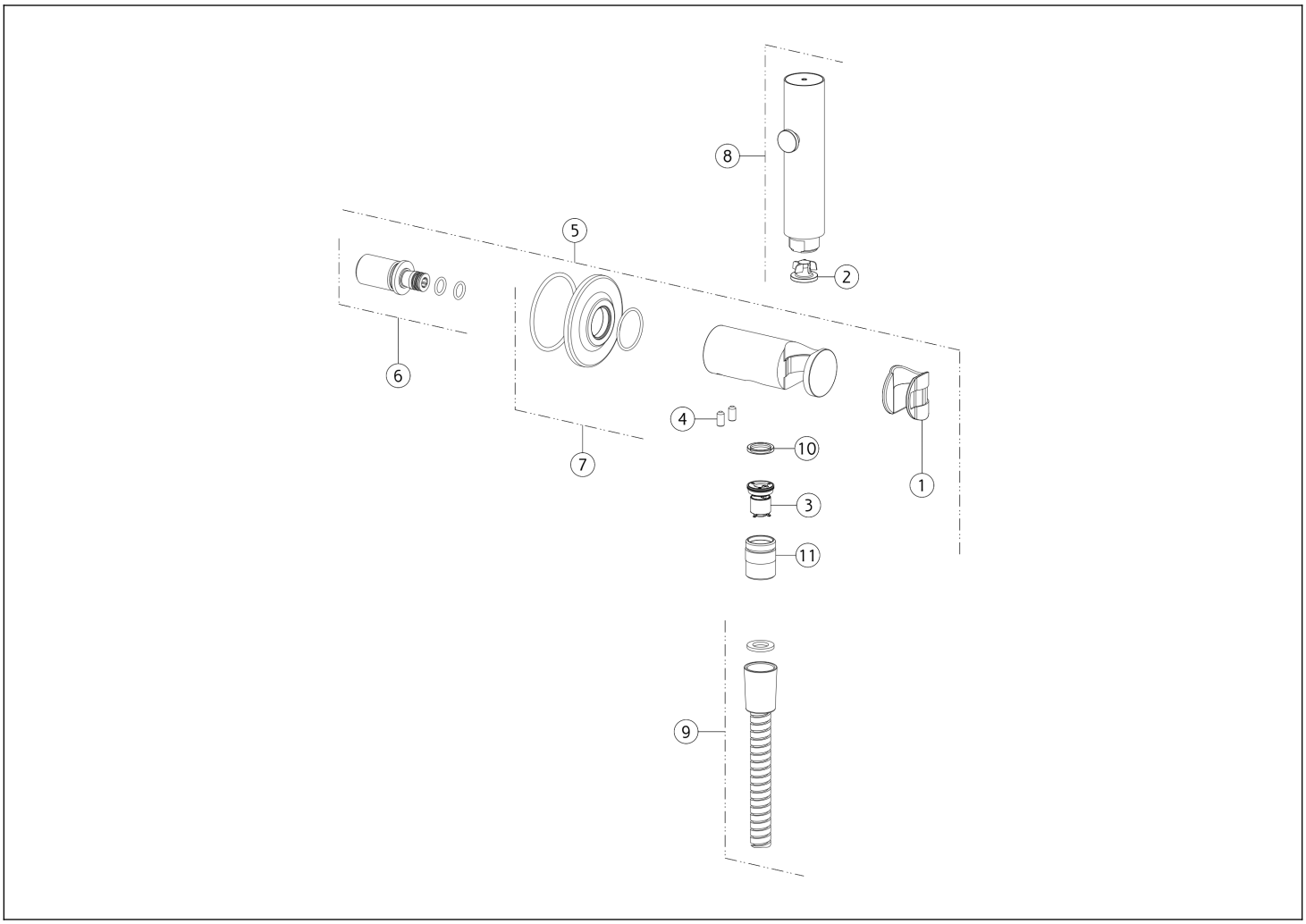

N°	Codice	Descrizione
1	SP01823	BOCCOLA
2	SP05471	VALVOLA LIMITATRICE DI PORTATA
3	SP04270	VALVOLA
4	SP01352	GRANO
5	SP02637	PRESA ACQUA CON SUPPORTO DOCCETTA FISSO
6	SP01816	RACCORDO

N°	Codice	Descrizione
7	SP02345	ROSONE
8	SP02634	DOCCETTA
9	SP02636	FLESSIBILE
10	SP04574	GUARNIZIONE FILTRO
11	SP04276	RACCORDO

Gessi S.p.A. Parco Gessi, 13037 Serravalle Sesia (Vercelli) Italia Tel.+39 0163 454111 Fax.+39 0163 453150 - www.gessi.com - gessi@gessi.it Il presente disegno a termine di legge non puo' essere reso pubblico o riprodotto senza l'autorizzazione scritta della GESSI S.p.A. copyright GESSI S.p.A.