GESSI

58152

GPF5815200000G000

INCISO



Gültigkeitsdatum
≥ 01/2018

Antikalk-Kopfbrause D200mm mit Gelenk und Deckenarm 264mm. Funktion: Regen. 1/2 Anschluss. Deckenmontage. Bei 3 bar Druck ca. 9 l/min.

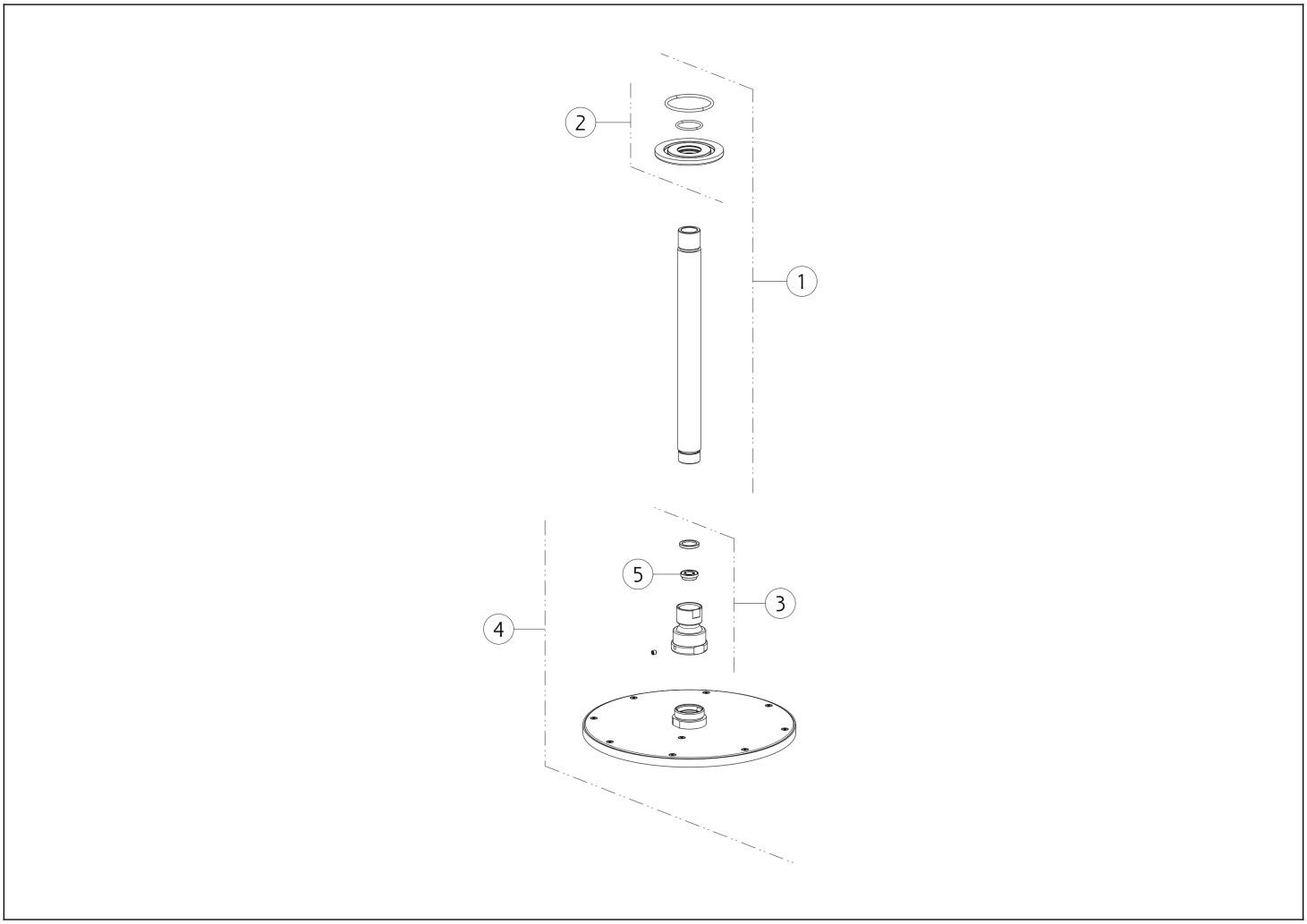

N°	Code	Beschreibung
1	SP01898	DUSCHARM
2	SP01899	DECKEL
3	SP01896	GEMEINSAM

N°	Code	Beschreibung
4	SP01897	DUSCHKOPF
5	SP02191	STRÖMUNGS-REGULATOR

Gessi S.p.A. Parco Gessi, 13037 Serravalle Sesia (Vercelli) Italien Tel. +39 0163 454111 Fax. +39 0163 453150 - www.gessi.com - gessi@gessi.it Die vorliegende Zeichnung darf ohne schriftliche Genehmigung der GESSI S.p.A. nicht veröffentlicht oder vervielfältigt werden. Copyright GESSI S.p.A.