GESSI

58152

GPF5815200000G000

INCISO



date de validité
≥ 01/2018

Pomme de douche au plafond orientable.

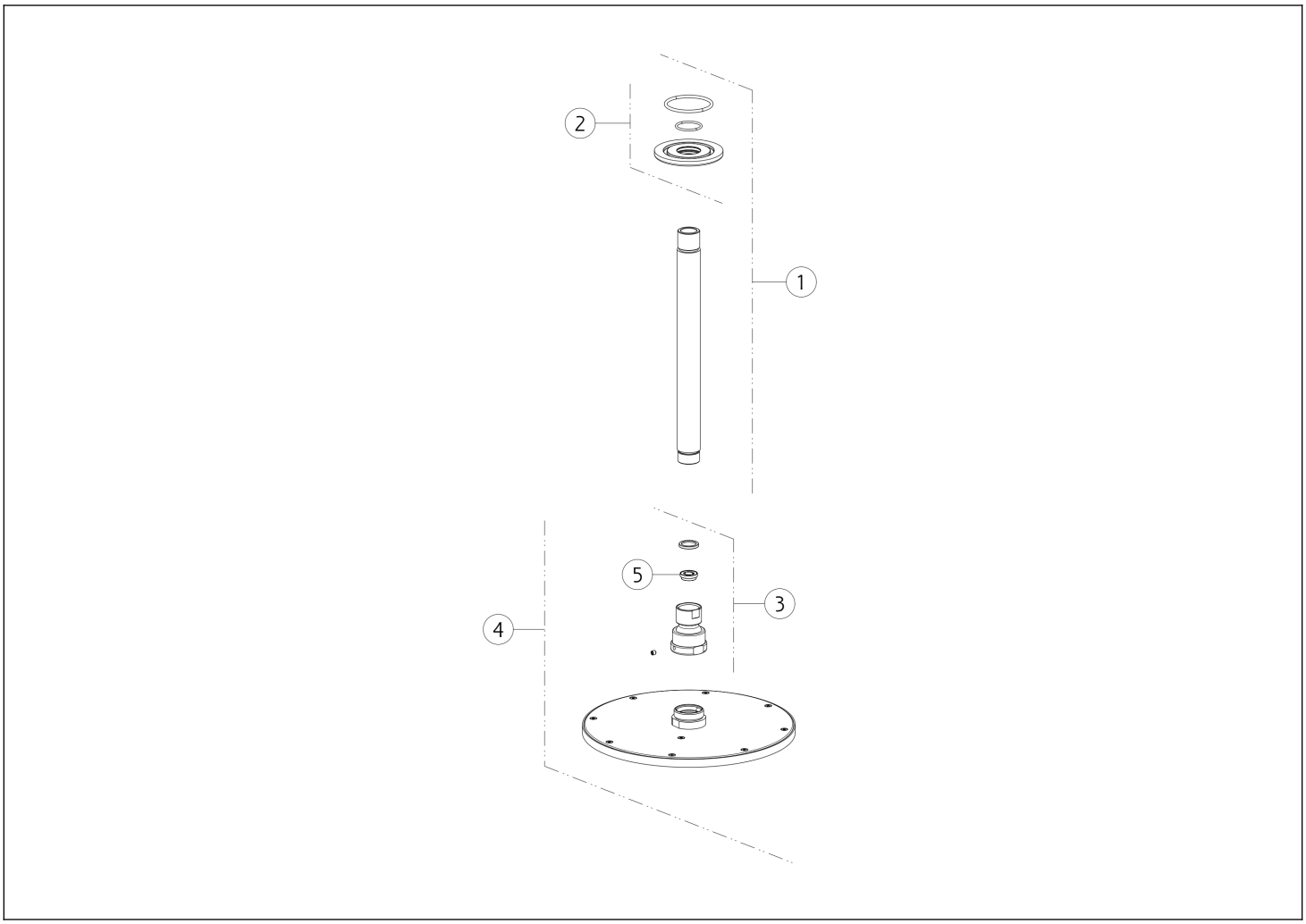

N°	Code	Description
1	SP01898	BRAS DE DOUCHE
2	SP01899	COUVRIR
3	SP01896	ARTICULATION

N°	Code	Description
4	SP01897	POMME
5	SP02191	RÉGULATEUR DE DÉBIT

Gessi S.p.A. Parco Gessi, 13037 Serravalle Sesia (Vercelli) Italie Tél. +39 0163 454111 Fax. +39 0163 453150 - www.gessi.com - gessi@gessi.it Conformément à la loi, le présent dessin ne peut être rendu public ni reproduit sans l'autorisation écrite de GESSI S.p.A. Copyright GESSI S.p.A.