GESSI

58185

GPF5818500000G000

INCISO



fecha de validez
≥ 09/2018

Rociador ducha para fijación a pared, antical y movil.

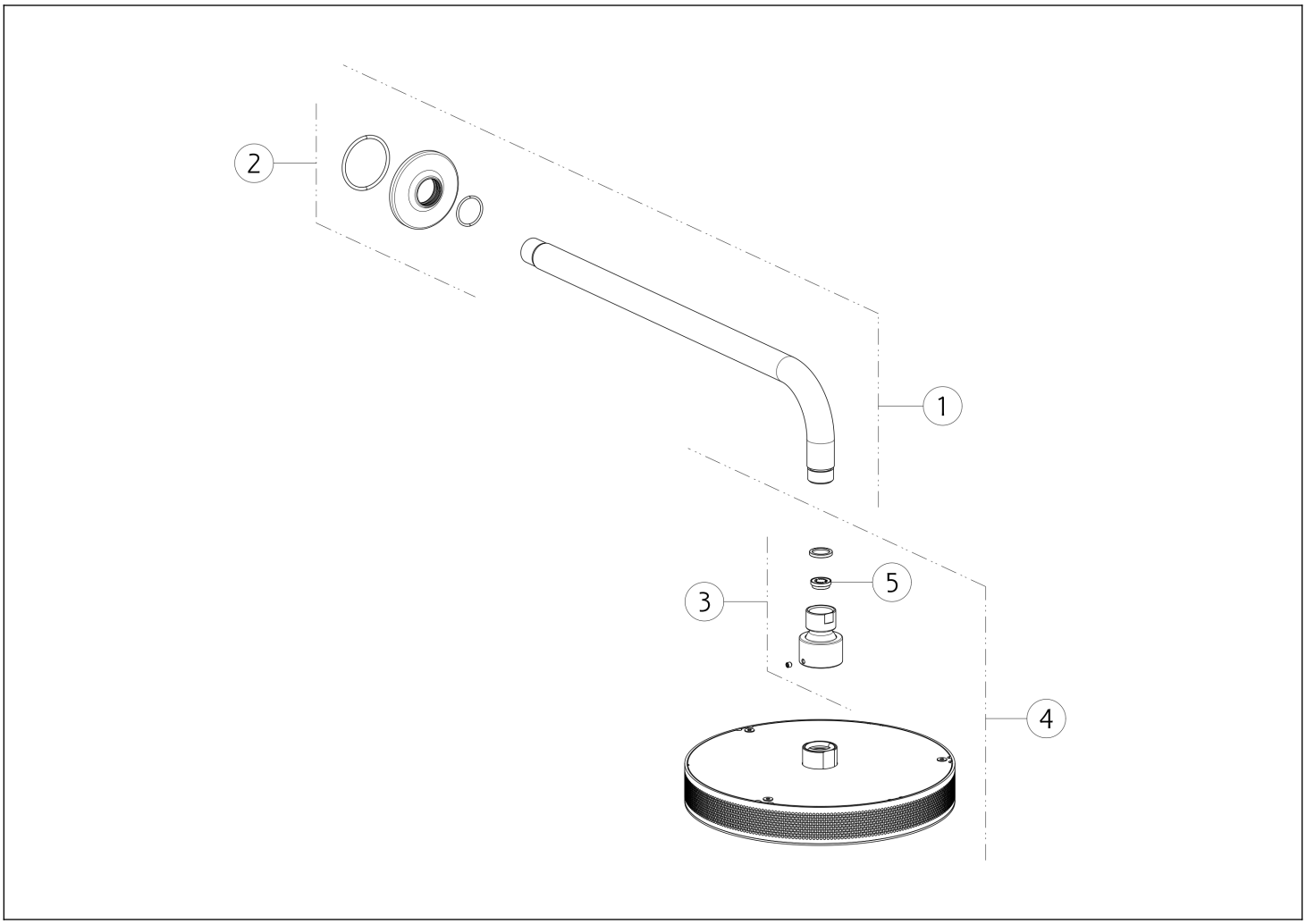

N°	Código	Descripción
1	SP02168	BRAZO DE DUCHA
2	SP01899	CUBRIR
3	SP00244	ARTICULACIÓN

N°	Código	Descripción
4	SP02389	DUCHA
5	SP02191	REGULADOR DE FLUJO

Gessi S.p.A. Parco Gessi, 13037 Serravalle Sesia (Vercelli) Italia Tel. +39 0163 454111 Fax. +39 0163 453150 - www.gessi.com - gessi@gessi.it El presente diseño, de conformidad con la legislación vigente, no puede hacerse público ni reproducirse sin la autorización por escrito de GESSI S.p.A. Copyright GESSI S.p.A.