GESSI

58190

GPF5819000000G000

INCISO

Gültigkeitsdatum
≥ 01/2018

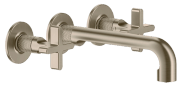

Fertigmontageset Waschtisch mit Auslauf, ohne Ablaufgarnitur. Wandmontage. Ausladung 190-210mm.

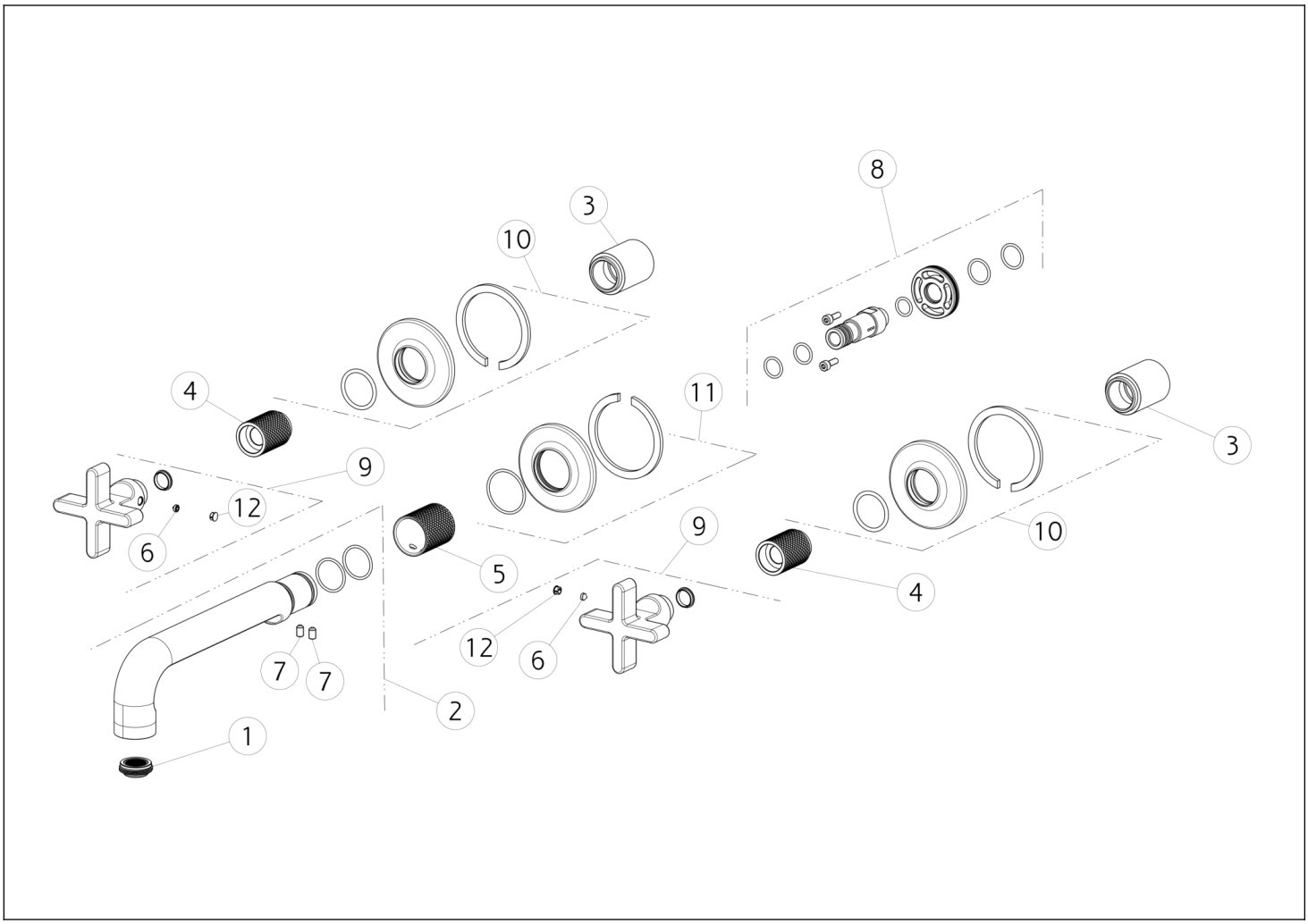

N°	Code	Beschreibung
1	SP02115	BELÜFTER
2	SP02395	TÜLLE
3	SP02326	BUSCH
4	SP01987	FINISHING-BUCHSE
5	SP02454	FINISHING-BUCHSE
6	SP00169	SCHRAUBE

N°	Code	Beschreibung
7	SP02453	SCHRAUBE
8	SP02278	GEMEINSAM
9	SP02260	GRIFF
10	SP01986	DECKEL
11	SP02393	DECKEL
12	SP00002	SCHRAUBENABDECKUNG

Gessi S.p.A. Parco Gessi, 13037 Serravalle Sesia (Vercelli) Italien Tel. +39 0163 454111 Fax. +39 0163 453150 - www.gessi.com - gessi@gessi.it Die vorliegende Zeichnung darf ohne schriftliche Genehmigung der GESSI S.p.A. nicht veröffentlicht oder vervielfältigt werden. Copyright GESSI S.p.A.