GESSI

58190

GPF5819000000G000

INCISO

fecha de validez
≥ 01/2018

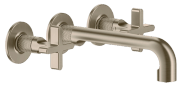

Partes externas bateria de lavabo de 3 orificios con caño medio, sin desagüe

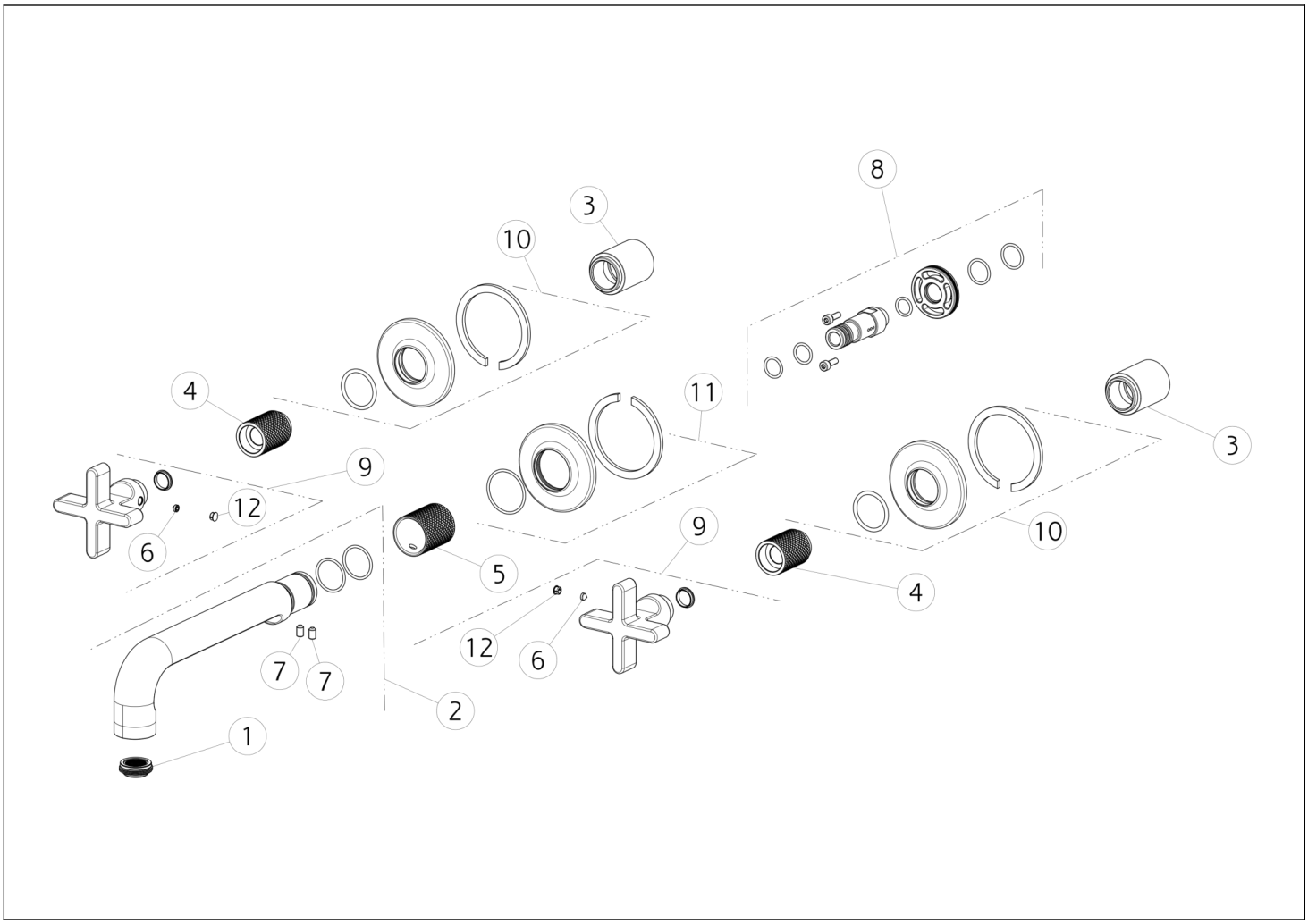

N°	Código	Descripción
1	SP02115	AIREADOR
2	SP02395	CHORREAR
3	SP02326	ARBUSTO
4	SP01987	BUJE DE ACABADO
5	SP02454	BUJE DE ACABADO
6	SP00169	TORNILLO

N°	Código	Descripción
7	SP02453	TORNILLO
8	SP02278	ARTICULACIÓN
9	SP02260	ASA
10	SP01986	CUBRIR
11	SP02393	CUBRIR
12	SP00002	TAPA DE TORNILLO

Gessi S.p.A. Parco Gessi, 13037 Serravalle Sesia (Vercelli) Italia Tel. +39 0163 454111 Fax. +39 0163 453150 - www.gessi.com - gessi@gessi.it El presente diseño, de conformidad con la legislación vigente, no puede hacerse público ni reproducirse sin la autorización por escrito de GESSI S.p.A. Copyright GESSI S.p.A.