GESSI

58192

GPF5819200000G000

INCISO

date de validité
≥ 05/2018

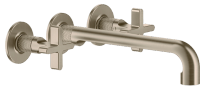

Partie apparente pour mélangeur mural avec bec long sans vidage

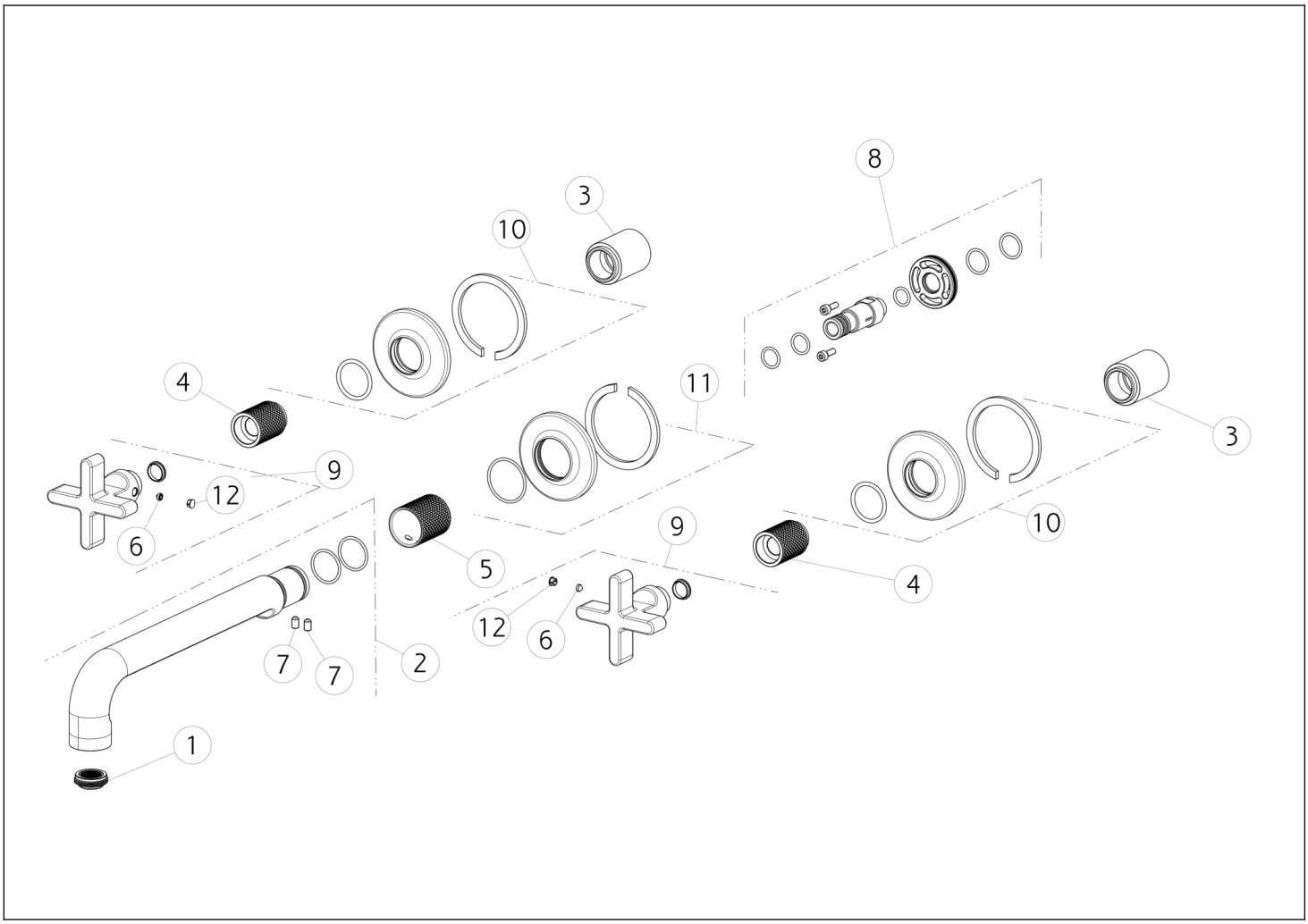

N°	Code	Description
1	SP02115	AÉRATEUR
2	SP01985	JAILLIR
3	SP02326	BUISSON
4	SP01987	DOUILLE DE FINITION
5	SP02454	DOUILLE DE FINITION
6	SP00169	VIS

N°	Code	Description
7	SP02453	VIS
8	SP02278	ARTICULATION
9	SP02260	MANCHE
10	SP01986	COUVRIR
11	SP02393	COUVRIR
12	SP00002	COUVERCLE DE VIS

Gessi S.p.A. Parco Gessi, 13037 Serravalle Sesia (Vercelli) Italie Tél. +39 0163 454111 Fax. +39 0163 453150 - www.gessi.com - gessi@gessi.it Conformément à la loi, le présent dessin ne peut être rendu public ni reproduit sans l'autorisation écrite de GESSI S.p.A. Copyright GESSI S.p.A.