GESSI

58204

GPF5820400000G000

INCISO

Gültigkeitsdatum
≥ 06/2018



Fertigmontageset Hochleistung-Thermostat. 2-Wege. Horizontale/Vertikale Wandmontage. Funktionsfähig von 0,5 bar bis 5 bar (bei höherem Druck Druckminderer einsetzen). Bei 3 bar Druck 1-Weg ca. 40 l/min. OPTIONAL nur eigensicher durch separaten Rohrunterbrecher UPK 54057239 + Sichtteil 54058.

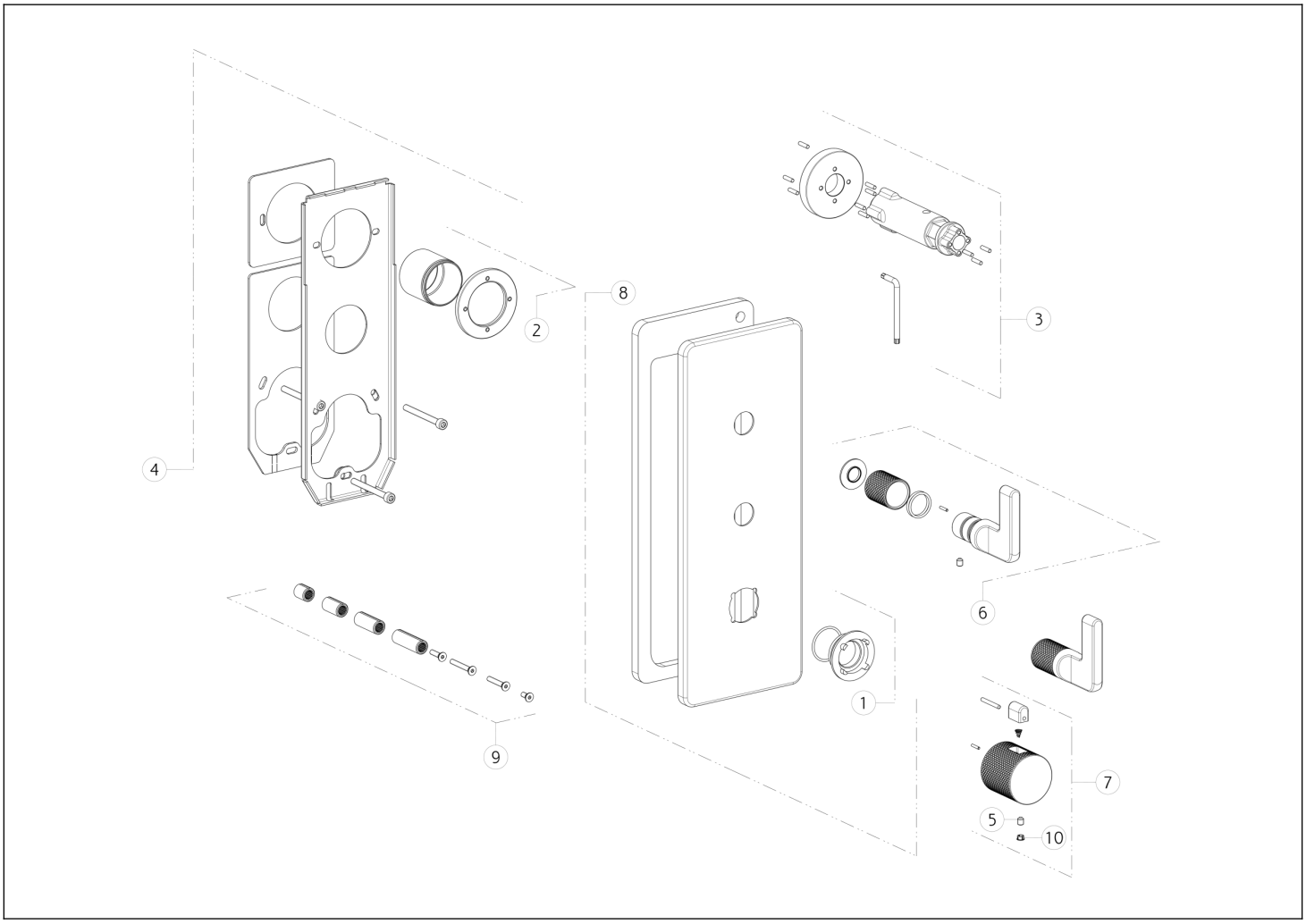

N°	Code	Beschreibung
1	SP01739	INDIKATOR-RING
2	SP01930	BUSCH
3	SP01932	SPEZIALWERKZEUG
4	SP02042	UNTERPLATTE
5	SP00284	SCHRAUBE

N°	Code	Beschreibung
6	SP01988	GRIFF
7	SP02065	GRIFF
8	SP02457	FINISHING-PLATTE
9	SP01931	ERWEITERUNG
10	SP00002	SCHRAUBENABDECKUNG

Gessi S.p.A. Parco Gessi, 13037 Serravalle Sesia (Vercelli) Italien Tel. +39 0163 454111 Fax. +39 0163 453150 - www.gessi.com - gessi@gessi.it Die vorliegende Zeichnung darf ohne schriftliche Genehmigung der GESSI S.p.A. nicht veröffentlicht oder vervielfältigt werden. Copyright GESSI S.p.A.