GESSI

58204

GPF58204000000G000

INCISO

date de validité
≥ 06/2018



Partie apparente mitigeur THERMOSTATIQUE douchel haut débit. Deux sorties indépendantes. Installation verticale/horizontale.

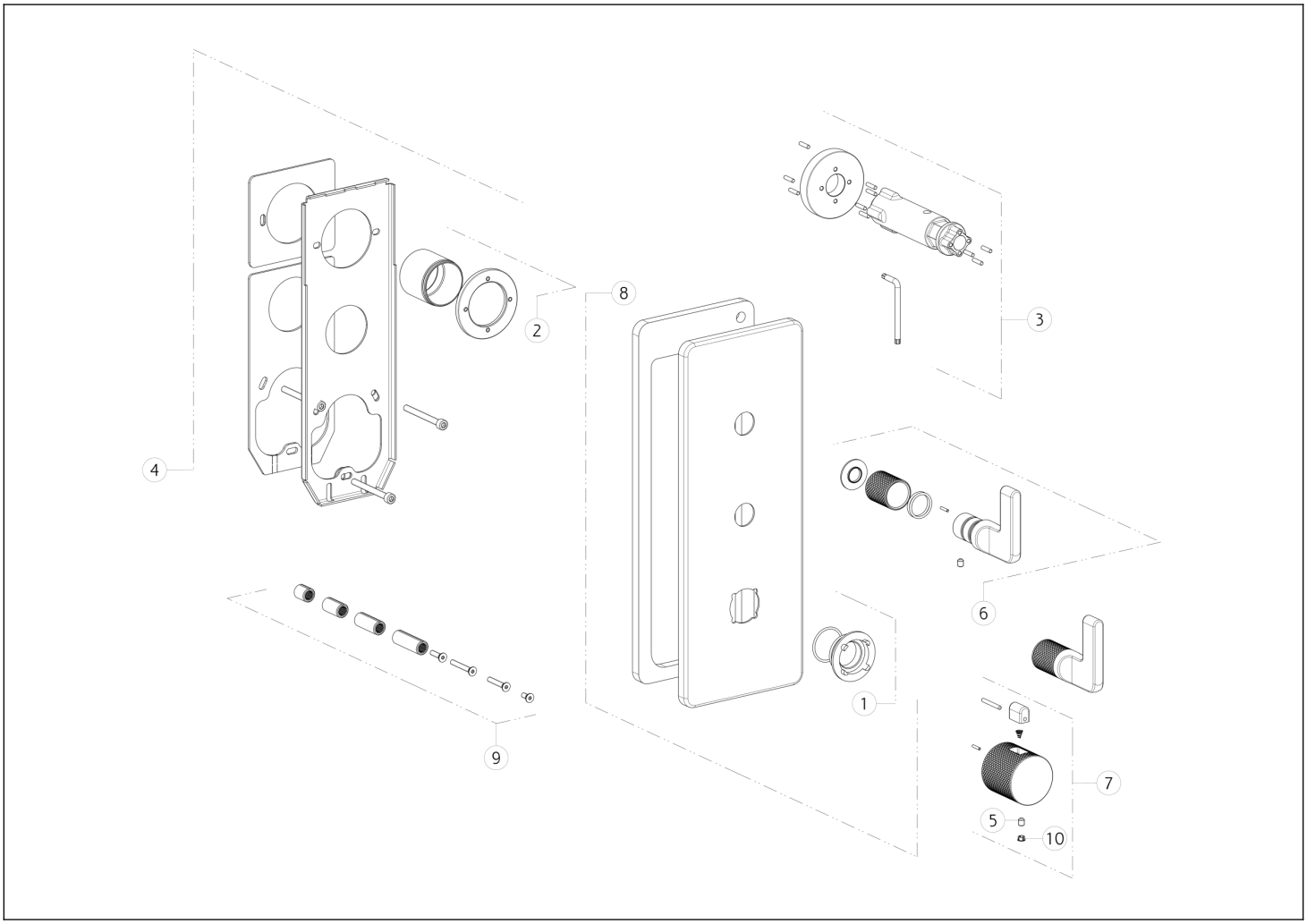

N°	Code	Description
1	SP01739	ANNEAU INDICATEUR
2	SP01930	BUISSON
3	SP01932	OUTIL SPÉCIAL
4	SP02042	SOUS-PLAQUE
5	SP00284	VIS

N°	Code	Description
6	SP01988	MANCHE
7	SP02065	MANCHE
8	SP02457	PLAQUE DE FINITION
9	SP01931	EXTENSION
10	SP00002	COUVERCLE DE VIS

 Conformément à la loi, le présent dessin ne peut être rendu public ni reproduit sans l'autorisation écrite de GESSI S.p.A. Copyright GESSI S.p.A.