GESSI

58206

GPF58206000000G000

INCISO

fecha de validez
≥ 08/2018



Partes externas para mezclador TERMOSTATICO de pared de gran caudal. instalación vertical/horizontal de TRES SALIDAS INDEPENDIENTES

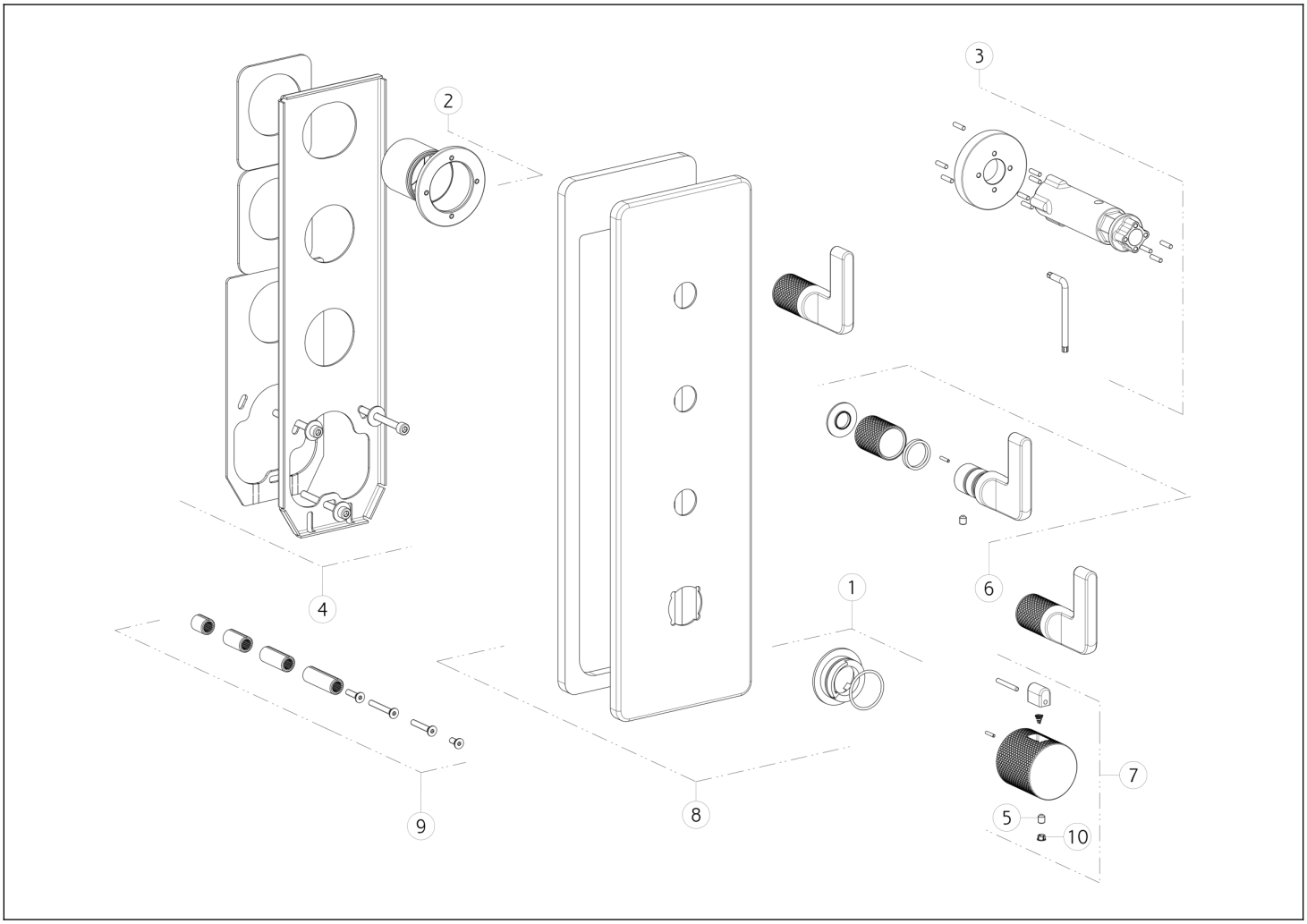

N°	Código	Descripción
1	SP01739	ANILLO INDICADOR
2	SP01930	ARBUSTO
3	SP01932	HERRAMIENTA ESPECIAL
4	SP02069	PLACA SECUNDARIA
5	SP00284	TORNILLO

N°	Código	Descripción
6	SP01988	ASA
7	SP02065	ASA
8	SP02458	PLACA DE ACABADO
9	SP01931	EXTENSIÓN
10	SP00002	TAPA DE TORNILLO

Gessi S.p.A. Parco Gessi, 13037 Serravalle Sesia (Vercelli) Italia Tel. +39 0163 454111 Fax. +39 0163 453150 - www.gessi.com - gessi@gessi.it El presente diseño, de conformidad con la legislación vigente, no puede hacerse público ni reproducirse sin la autorización por escrito de GESSI S.p.A. Copyright GESSI S.p.A.