GESSI

58230

GPF5823000000G000

INCISO

date de validité
≥ 07/2019



Partie apparente mitigeur THERMOSTATIQUE douche haut débit. Cinq sorties indépendantes. Installation verticale/horizontale.

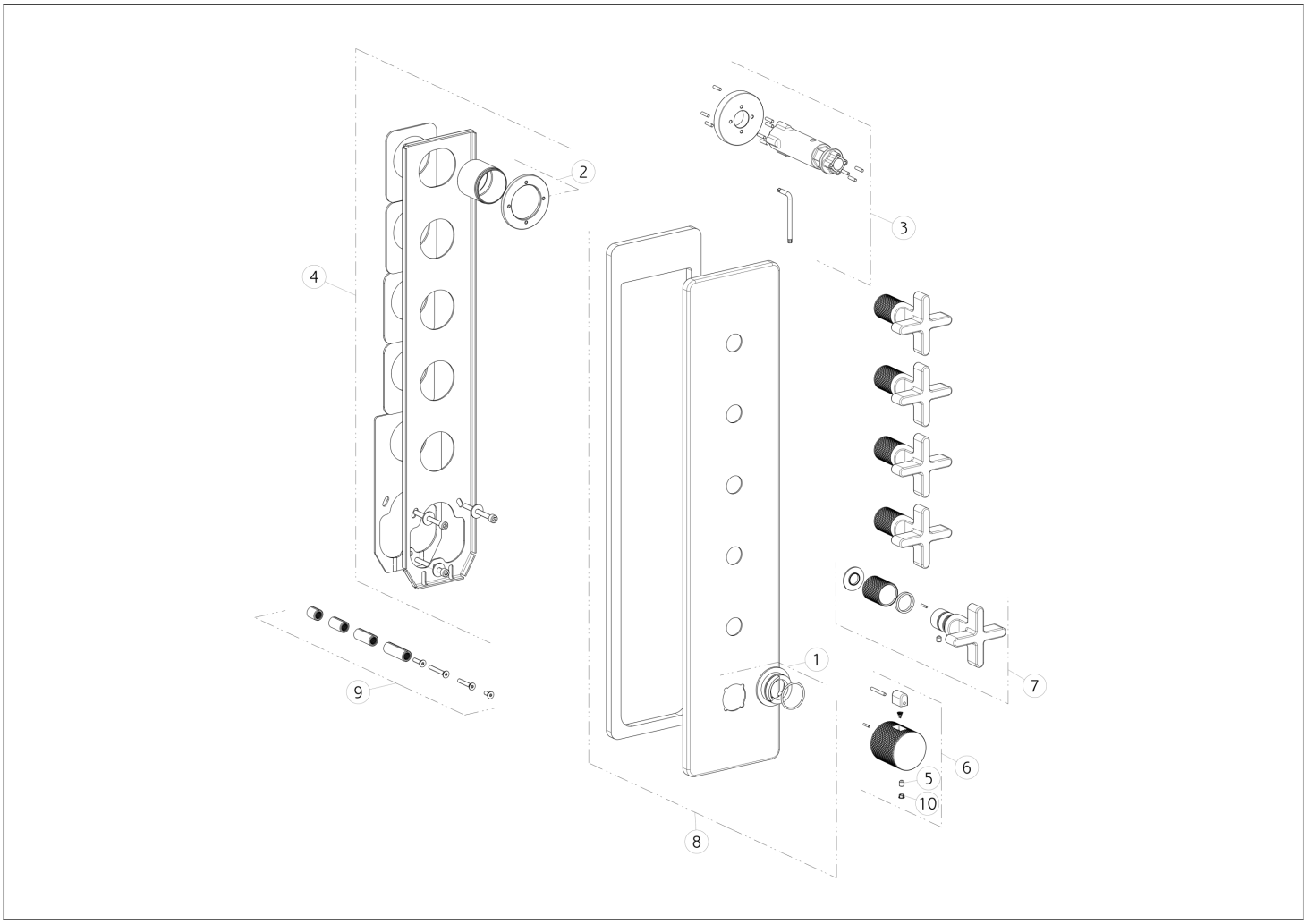

N°	Code	Description
1	SP01739	ANNEAU INDICATEUR
2	SP01930	BUISSON
3	SP01932	OUTIL SPÉCIAL
4	SP02633	SOUS-PLAQUE
5	SP00284	VIS

N°	Code	Description
6	SP02065	MANCHE
7	SP02347	MANCHE
8	SP02632	PLAQUE DE FINITION
9	SP01931	EXTENSION
10	SP00002	COUVERCLE DE VIS

Gessi S.p.A. Parco Gessi, 13037 Serravalle Sesia (Vercelli) Italie Tél. +39 0163 454111 Fax. +39 0163 453150 - www.gessi.com - gessi@gessi.it Conformément à la loi, le présent dessin ne peut être rendu public ni reproduit sans l'autorisation écrite de GESSI S.p.A. Copyright GESSI S.p.A.