GESSI

58230

GPF5823000000G000

INCISO

data di validità
≥ 07/2019



Parte esterna Miscelatore termostatico alta portata a parete 5 uscite indipendenti . Installazione verticale/orizzontale.

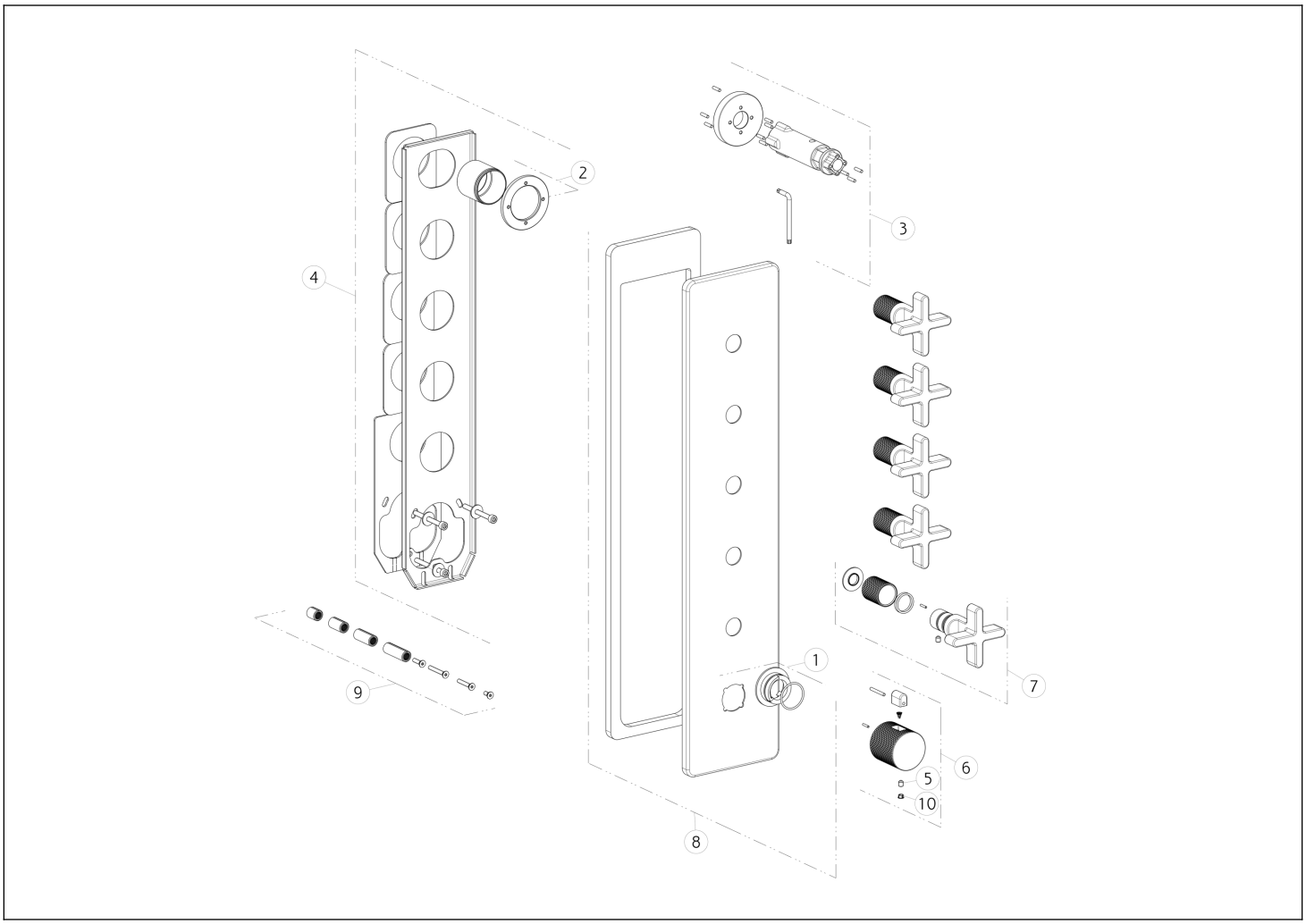

N°	Codice	Descrizione
1	SP01739	ANELLO INDICATORE
2	SP01930	BOCCOLA
3	SP01932	CHIAVE
4	SP02633	CONTROPIASTRA
5	SP00284	GRANO

N°	Codice	Descrizione
6	SP02065	MANIGLIA
7	SP02347	MANIGLIA
8	SP02632	PIASTRA IN FINITURA
9	SP01931	PROLUNGA
10	SP00002	TAPPINO COPRI GRANO

Gessi S.p.A. Parco Gessi, 13037 Serravalle Sesia (Vercelli) Italia Tel.+39 0163 454111 Fax.+39 0163 453150 - www.gessi.com - gessi@gessi.it Il presente disegno a termine di legge non puo' essere reso pubblico o riprodotto senza l'autorizzazione scritta della GESSI S.p.A. copyright GESSI S.p.A.