GESSI

58236

GPF5823600000G000

INCISO

Gültigkeitsdatum
≥ 06/2019



Fertigmontageset Thermostat. 3-Wege Umlenkkartusche: Jeder Ausgang nur separat anzusteuern. Für UPK 09269. Mit X-Griff. Wandmontage. Mit Thermostatkartusche, Filter, Vorabsperrung und Rückflussverhinderer. Nicht eigensicher.

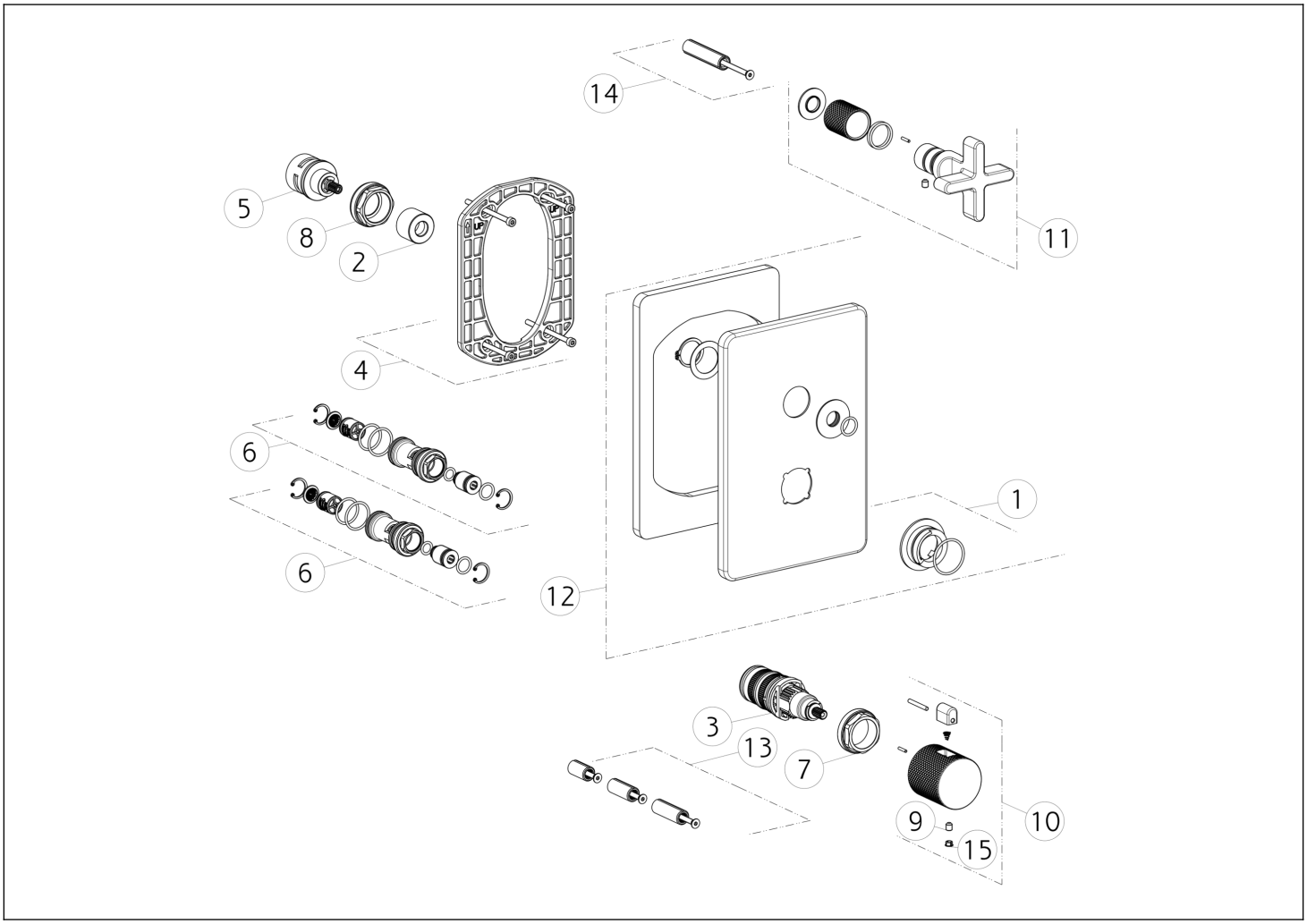

N°	Code	Beschreibung
1	SP01739	INDIKATOR-RING
2	SP03211	BUSCH
3	SP01936	THERMOSTATISCHE KARTUSCHE
4	SP01868	UNTERPLATTE
5	SP01794	UMSTELLUNG
6	SP01942	FILTER
7	SP01941	BEFESTIGUNGSRINGMUTTER
8	SP01945	BEFESTIGUNGSRINGMUTTER

N°	Code	Beschreibung
9	SP00284	SCHRAUBE
10	SP02065	GRIFF
11	SP02347	GRIFF
12	SP02456	FINISHING-PLATTE
13	SP01940	ERWEITERUNG
14	SP01946	ERWEITERUNG
15	SP00002	SCHRAUBENABDECKUNG

Gessi S.p.A. Parco Gessi, 13037 Serravalle Sesia (Vercelli) Italien Tel. +39 0163 454111 Fax. +39 0163 453150 - www.gessi.com - gessi@gessi.it Die vorliegende Zeichnung darf ohne schriftliche Genehmigung der GESSI S.p.A. nicht veröffentlicht oder vervielfältigt werden. Copyright GESSI S.p.A.