GESSI

58236

GPF5823600000G000

INCISO

fecha de validez
≥ 06/2019



Partes externas para mezclador TERMOSTATICO ducha de pared, de 3 vìas

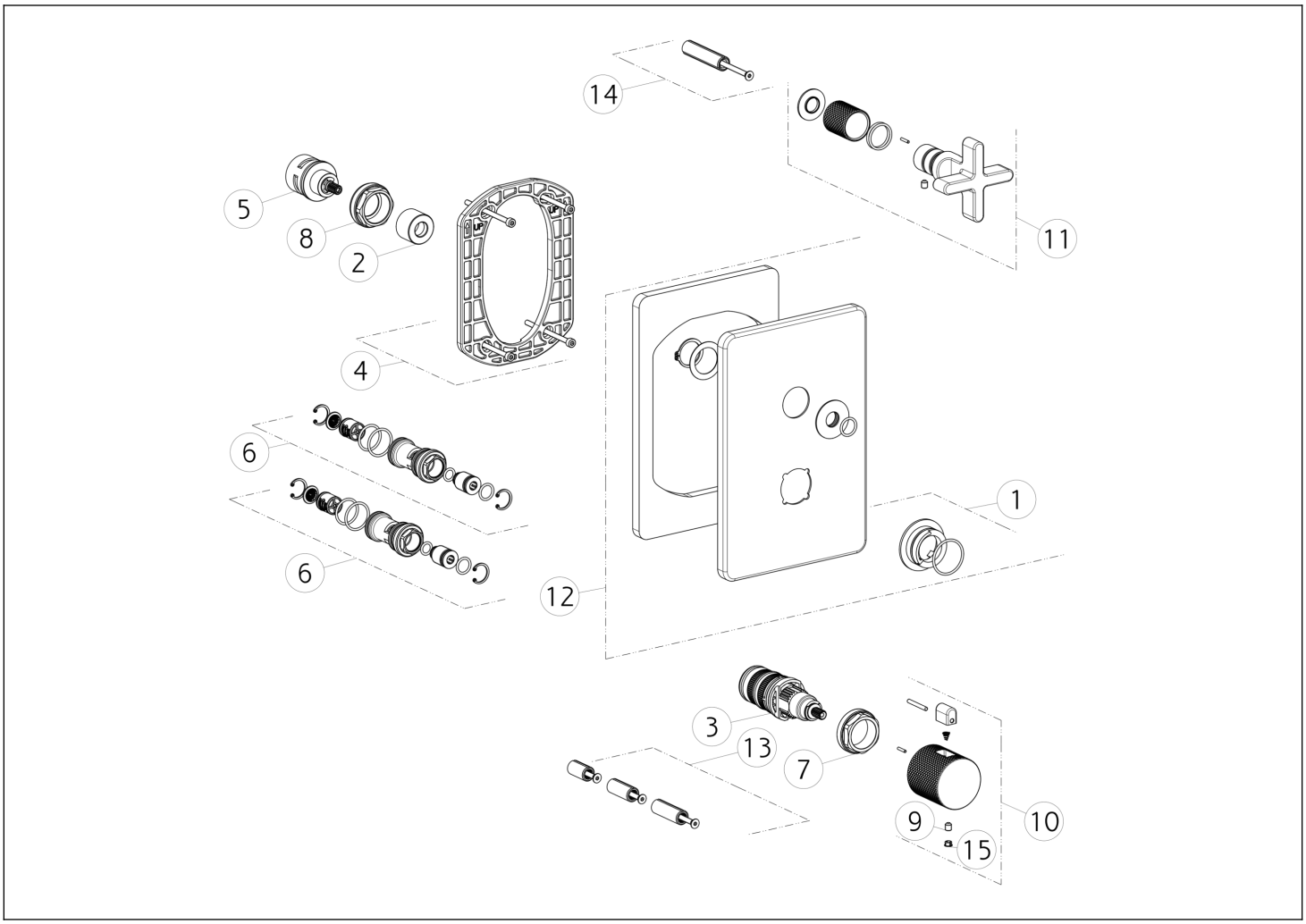

N°	Código	Descripción
1	SP01739	ANILLO INDICADOR
2	SP03211	ARBUSTO
3	SP01936	CARTUCHO TERMOSTÁTICO
4	SP01868	PLACA SECUNDARIA
5	SP01794	DESVIADOR
6	SP01942	FILTRO
7	SP01941	TUERCA ANULAR DE FIJACIÓN
8	SP01945	TUERCA ANULAR DE FIJACIÓN

N°	Código	Descripción
9	SP00284	TORNILLO
10	SP02065	ASA
11	SP02347	ASA
12	SP02456	PLACA DE ACABADO
13	SP01940	EXTENSIÓN
14	SP01946	EXTENSIÓN
15	SP00002	TAPA DE TORNILLO

 El presente diseño, de conformidad con la legislación vigente, no puede hacerse público ni reproducirse sin la autorización por escrito de GESSI S.p.A. Copyright GESSI S.p.A.