GESSI

58236

GPF58236000000G000

INCISO

date de validité
≥ 06/2019



Partie apparente pour mitigeur thermostatique douche mural 3 sorties.

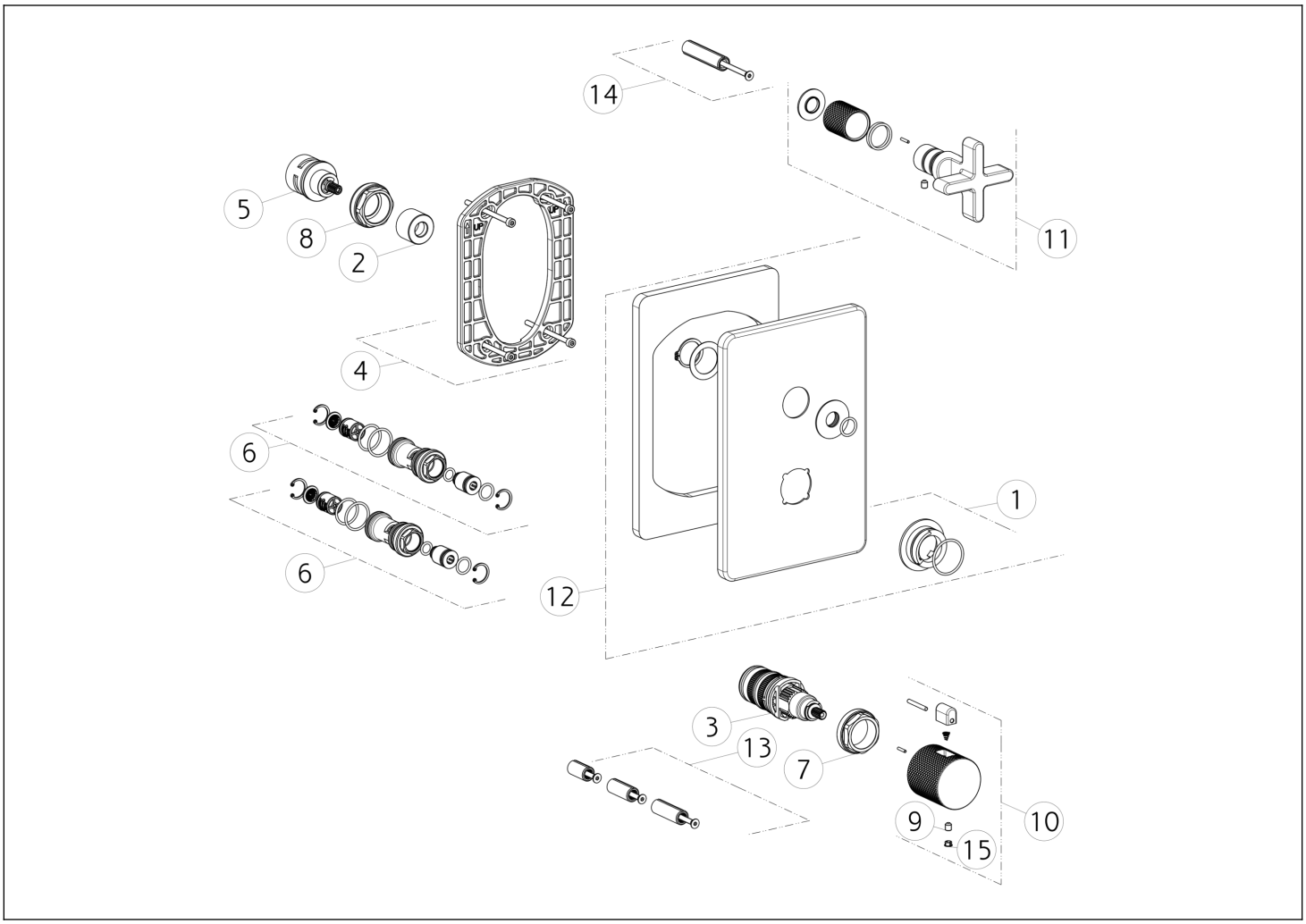

N°	Code	Description
1	SP01739	ANNEAU INDICATEUR
2	SP03211	BUISSON
3	SP01936	CARTOUCHE THERMOSTATIQUE
4	SP01868	SOUS-PLAQUE
5	SP01794	INVERSEUR
6	SP01942	FILTRE
7	SP01941	BAGUE DE FIXATION
8	SP01945	BAGUE DE FIXATION

N°	Code	Description
9	SP00284	VIS
10	SP02065	MANCHE
11	SP02347	MANCHE
12	SP02456	PLAQUE DE FINITION
13	SP01940	EXTENSION
14	SP01946	EXTENSION
15	SP00002	COUVERCLE DE VIS

Gessi S.p.A. Parco Gessi, 13037 Serravalle Sesia (Vercelli) Italie Tél. +39 0163 454111 Fax. +39 0163 453150 - www.gessi.com - gessi@gessi.it Conformément à la loi, le présent dessin ne peut être rendu public ni reproduit sans l'autorisation écrite de GESSI S.p.A. Copyright GESSI S.p.A.