GESSI

58250

GPF5825000000G000

INCISO

fecha de validez
≥ 10/2018



Rociador de ducha,antical de techo, movil, longitud bajo pedido

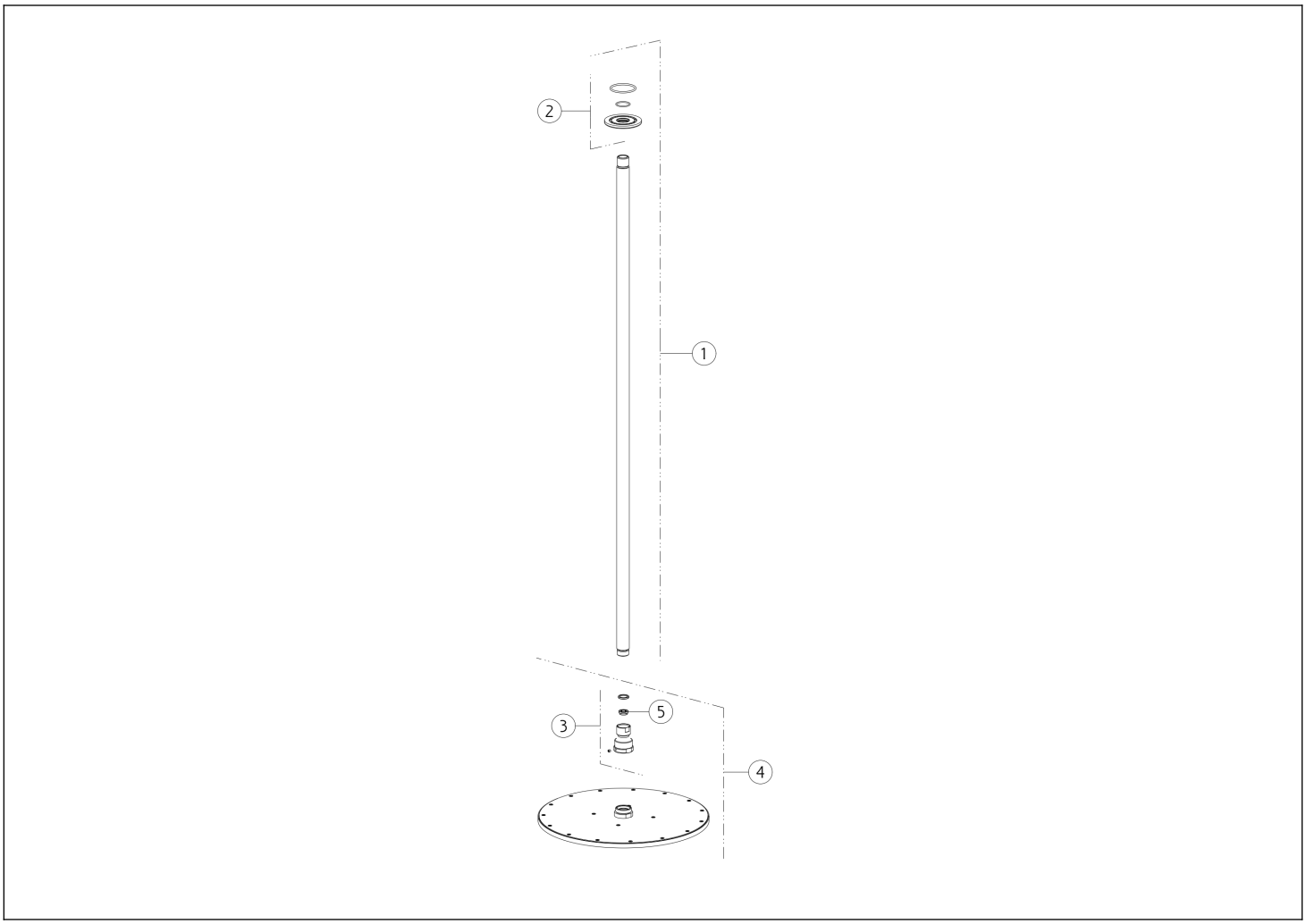

N°	Código	Descripción
1	SP02174	BRAZO DE DUCHA
2	SP01899	CUBRIR
3	SP01896	ARTICULACIÓN

N°	Código	Descripción
4	SP02388	DUCHA
5	SP02191	REGULADOR DE FLUJO

Gessi S.p.A. Parco Gessi, 13037 Serravalle Sesia (Vercelli) Italia Tel. +39 0163 454111 Fax. +39 0163 453150 - www.gessi.com - gessi@gessi.it El presente diseño, de conformidad con la legislación vigente, no puede hacerse público ni reproducirse sin la autorización por escrito de GESSI S.p.A. Copyright GESSI S.p.A.