GESSI

58250

GPF5825000000G000

INCISO



data di validità
≥ 10/2018

Soffione anticalcare a soffitto braccio altezza personalizzabile

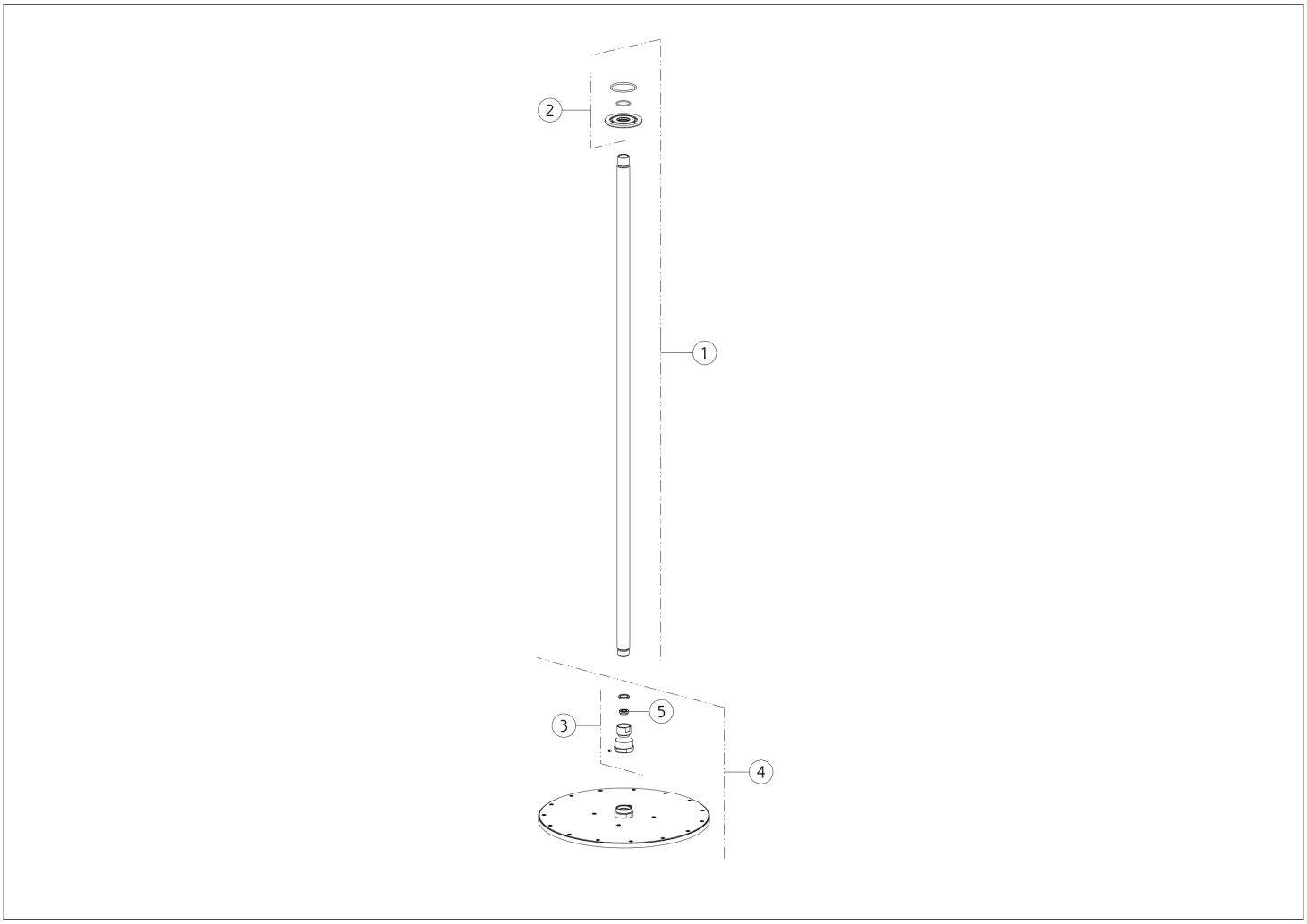

N°	Codice	Descrizione
1	SP02174	BRACCIO SOFFIONE
2	SP01899	ROSONE
3	SP01896	SNODO

N°	Codice	Descrizione
4	SP02388	SOFFIONE
5	SP02191	VALVOLA LIMITATRICE DI PORTATA

Gessi S.p.A. Parco Gessi, 13037 Serravalle Sesia (Vercelli) Italia Tel.+39 0163 454111 Fax.+39 0163 453150 - www.gessi.com - gessi@gessi.it Il presente disegno a termine di legge non puo' essere reso pubblico o riprodotto senza l'autorizzazione scritta della GESSI S.p.A. copyright GESSI S.p.A.