GESSI

58254

GPF5825400000G000

INCISO

data di validità
≥ 08/2018



Parte esterna Miscelatore termostatico alta portata a parete

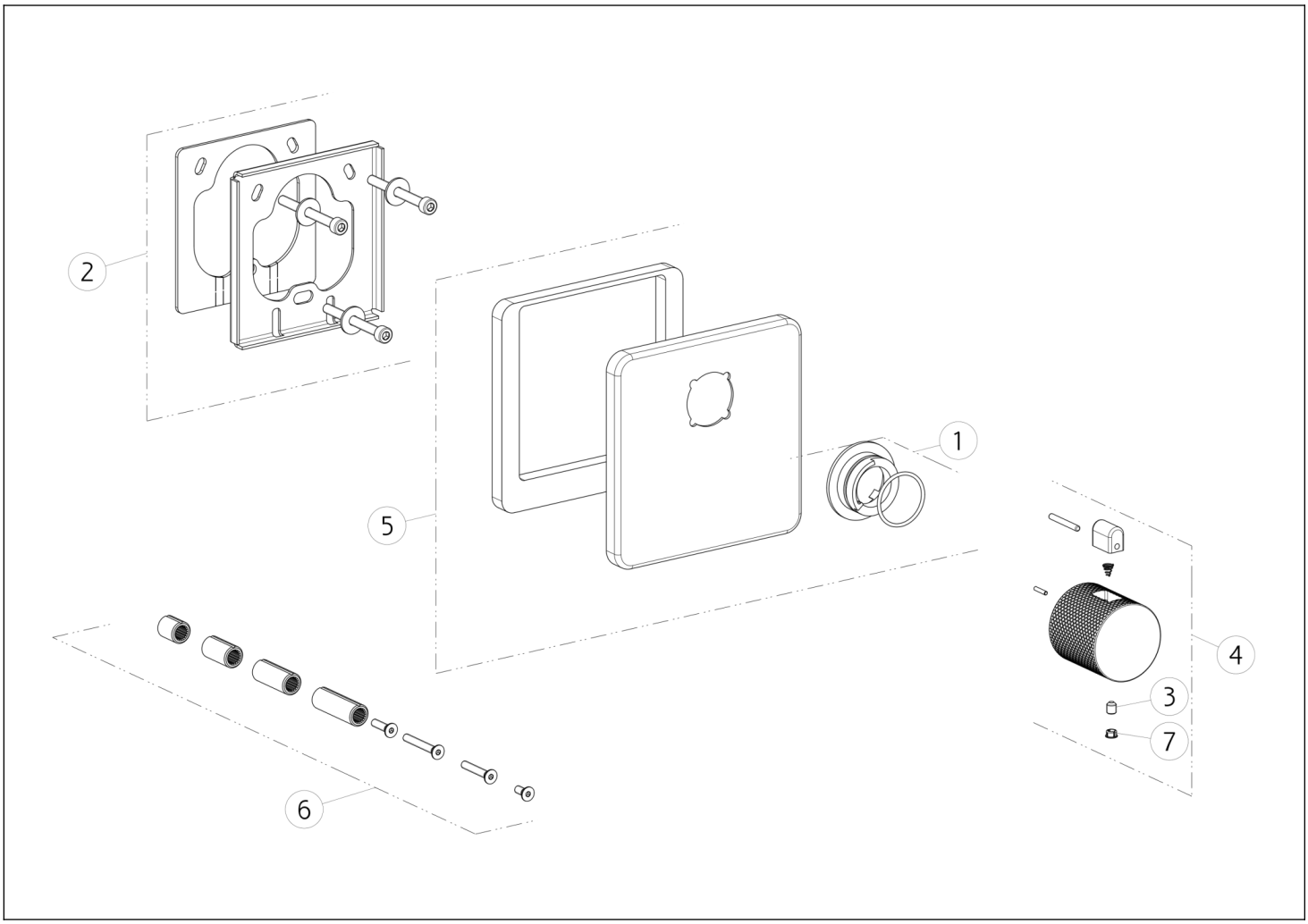

N°	Codice	Descrizione
1	SP01739	ANELLO INDICATORE
2	SP02461	CONTROPIASTRA
3	SP00284	GRANO
4	SP02065	MANIGLIA

N°	Codice	Descrizione
5	SP02462	PIASTRA IN FINITURA
6	SP01931	PROLUNGA
7	SP00002	TAPPINO COPRI GRANO

Gessi S.p.A. Parco Gessi, 13037 Serravalle Sesia (Vercelli) Italia Tel.+39 0163 454111 Fax.+39 0163 453150 - www.gessi.com - gessi@gessi.it Il presente disegno a termine di legge non puo' essere reso pubblico o riprodotto senza l'autorizzazione scritta della GESSI S.p.A. copyright GESSI S.p.A.