GESSI

58334

GPF5833400000G000

INCISO

fecha de validez
≥ 03/2023

Mezclador termostático exterior de pared 2 salidas independientes. Instalación vertical/horizontal.

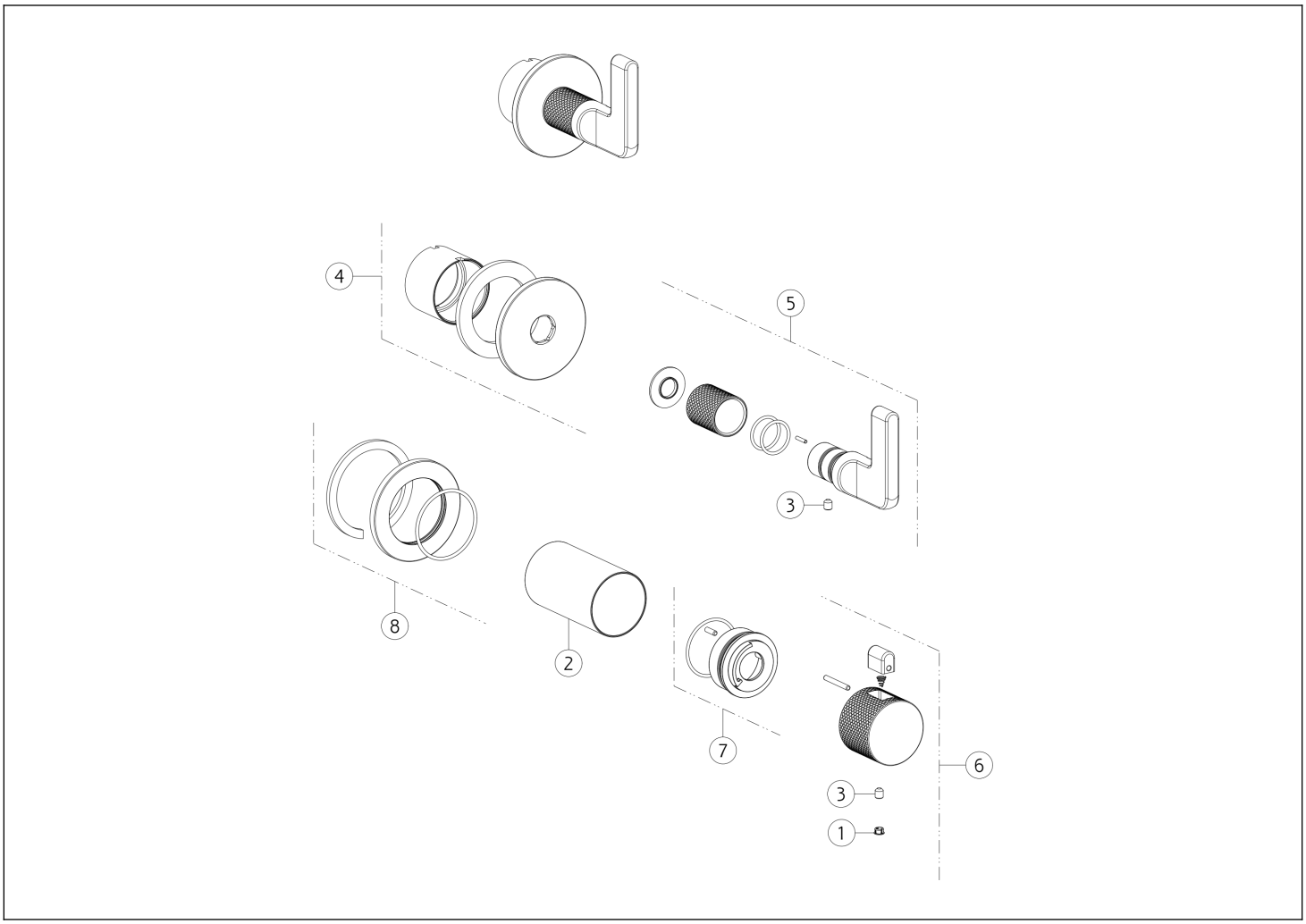

N°	Código	Descripción
1	SP00002	TAPA DE TORNILLO
2	SP04168	BUJE DE ACABADO
3	SP00284	TORNILLO
4	SP04161	CUBRIR
5	SP01988	ASA

N°	Código	Descripción
6	SP04568	ASA
7	SP01781	ANILLO INDICADOR
8	SP03230	CUBRIR
9	SP01935	HERRAMIENTA ESPECIAL

 El presente diseño, de conformidad con la legislación vigente, no puede hacerse público ni reproducirse sin la autorización por escrito de GESSI S.p.A. Copyright GESSI S.p.A.