GESSI

58336

GPF58336000000G000

INCISO

Gültigkeitsdatum
≥ 06/2026

Fertigmontageset Thermostat. 3-Wege. Vertikale/horizontale Wandmontage. Funktionsfähig von 0,5 bar bis 5 bar (für höheren Druck Druckminderer einsetzen). Bei 3 bar Druck 1-Weg ca. 24 l/min.

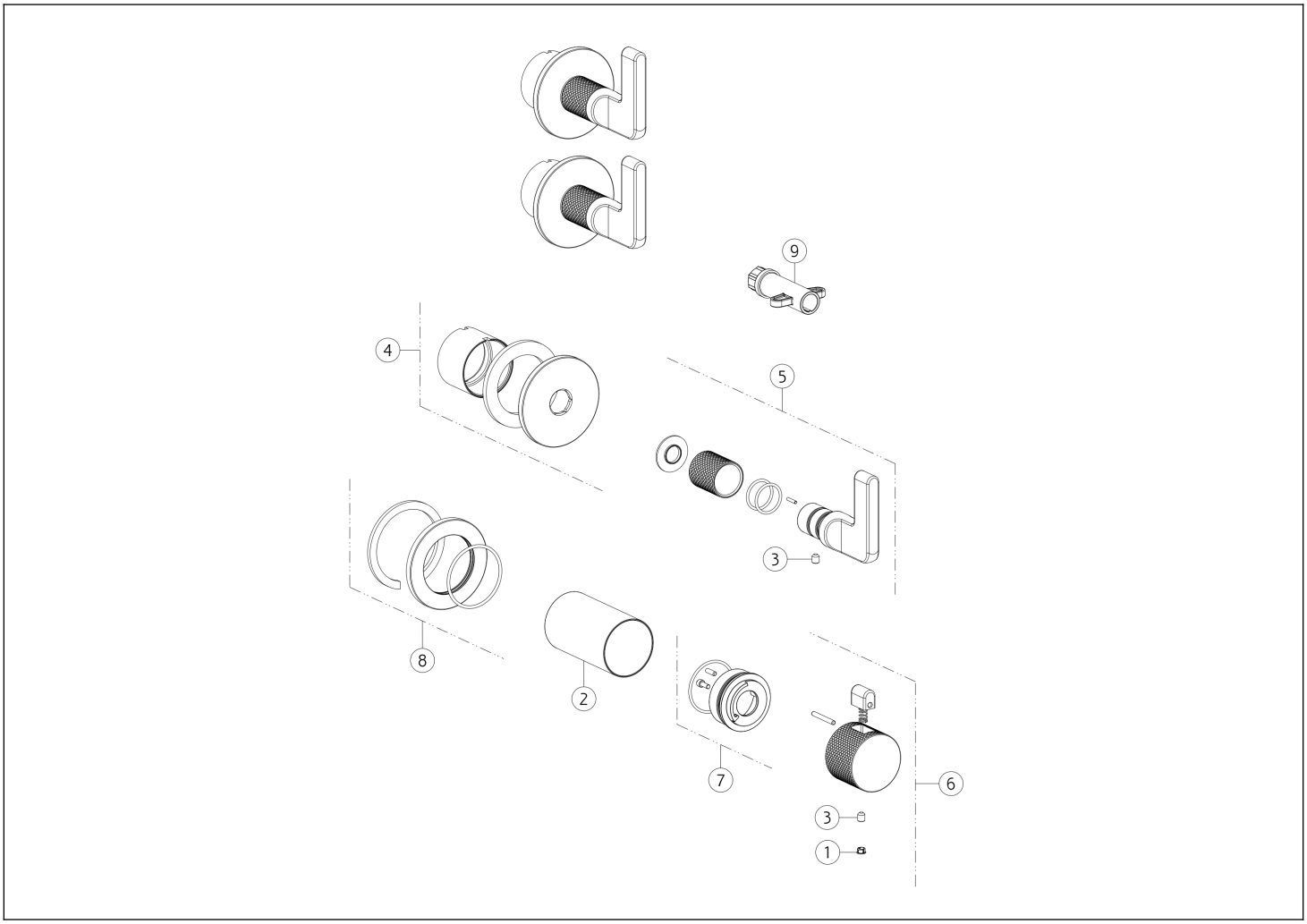

N°	Code	Beschreibung
1	SP00002	SCHRAUBENABDECKUNG
2	SP04168	FINISHING-BUCHSE
3	SP00284	SCHRAUBE
4	SP04161	DECKEL
5	SP01988	GRIFF

N°	Code	Beschreibung
6	SP04568	GRIFF
7	SP01781	INDIKATOR-RING
8	SP03230	DECKEL
9	SP01935	SPEZIALWERKZEUG

Gessi S.p.A. Parco Gessi, 13037 Serravalle Sesia (Vercelli) Italien Tel. +39 0163 454111 Fax. +39 0163 453150 - www.gessi.com - gessi@gessi.it Die vorliegende Zeichnung darf ohne schriftliche Genehmigung der GESSI S.p.A. nicht veröffentlicht oder vervielfältigt werden. Copyright GESSI S.p.A.