GESSI

58336

GPF5833600000G000

INCISO

data di validità
≥ 06/2026

Parte esterna miscelatore termostatico a parete 3 uscite indipendenti. Installazione verticale/orizzontale.

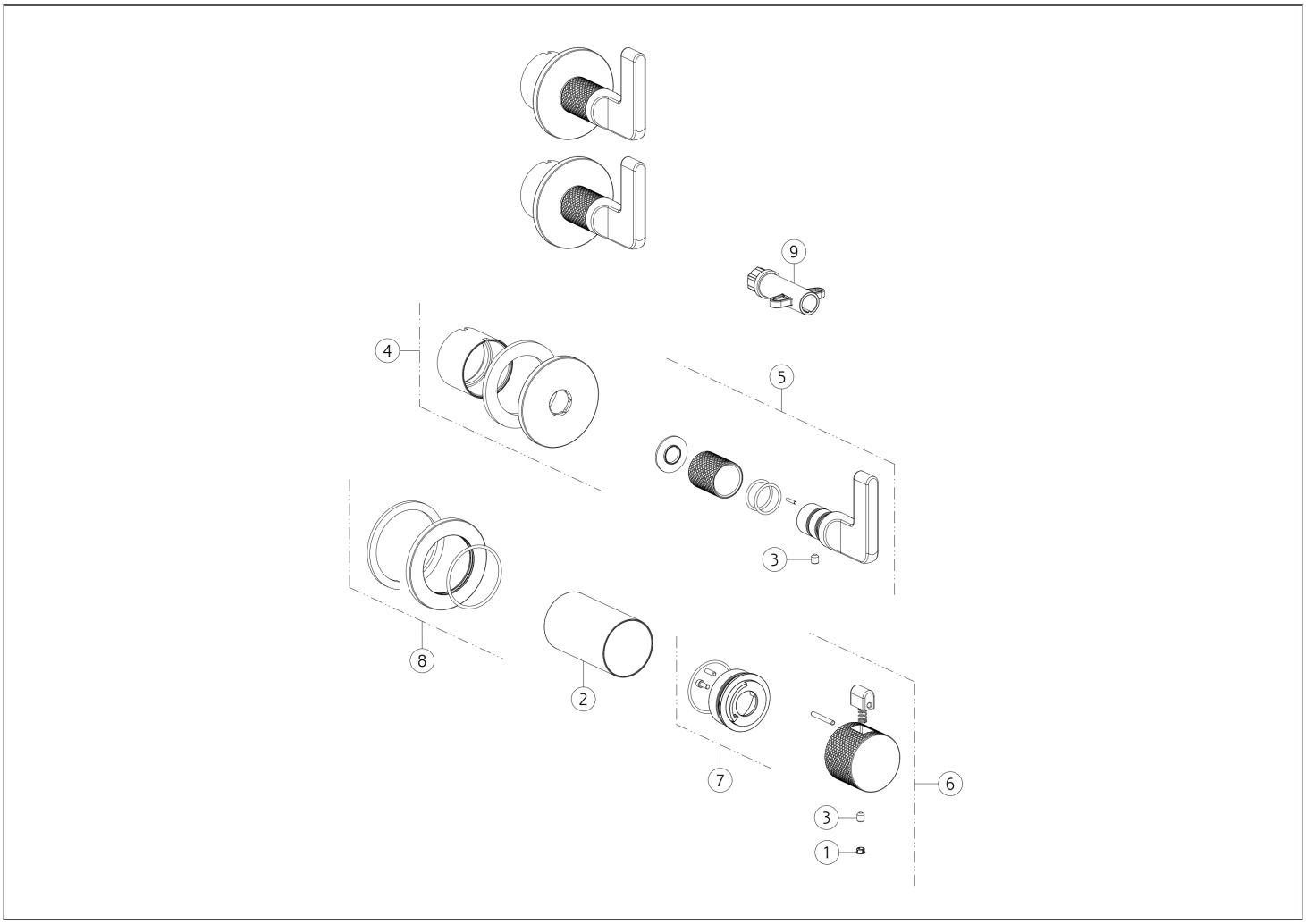

N°	Codice	Descrizione
1	SP00002	TAPPINO COPRI GRANO
2	SP04168	BOCCOLA IN FINITURA
3	SP00284	GRANO
4	SP04161	ROSONE
5	SP01988	MANIGLIA

N°	Codice	Descrizione
6	SP04568	MANIGLIA
7	SP01781	ANELLO INDICATORE
8	SP03230	ROSONE
9	SP01935	CHIAVE

Gessi S.p.A. Parco Gessi, 13037 Serravalle Sesia (Vercelli) Italia Tel.+39 0163 454111 Fax.+39 0163 453150 - www.gessi.com - gessi@gessi.it Il presente disegno a termine di legge non puo' essere reso pubblico o riprodotto senza l'autorizzazione scritta della GESSI S.p.A. copyright GESSI S.p.A.