GESSI

58338

GPF58338000000G000

INCISO

date de validité
≥ 06/2026

Partie externe mitigeur thermostatique mural à 4 sorties indépendantes. Installation verticale/horizontale.

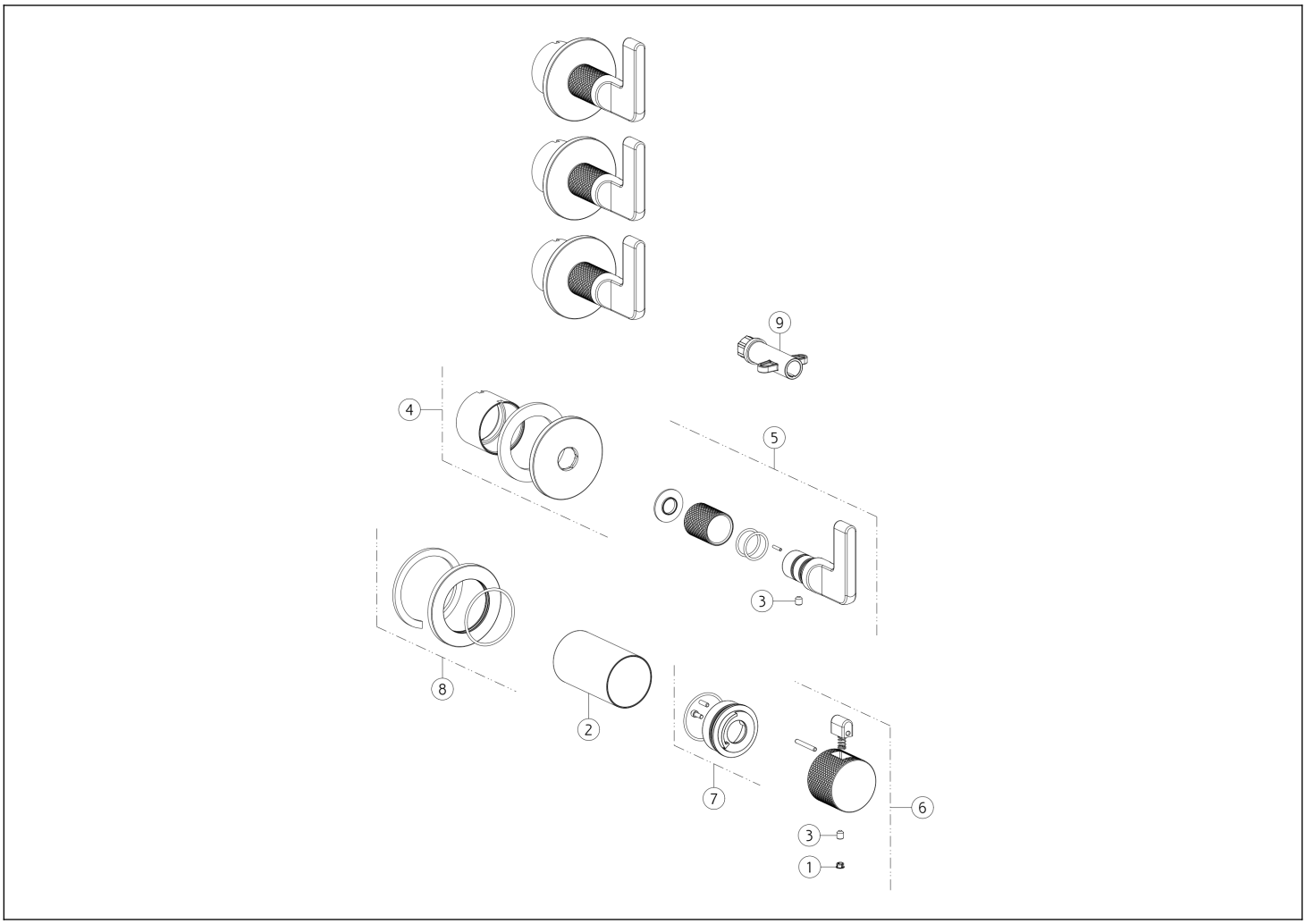

N°	Code	Description
1	SP00002	COUVERCLE DE VIS
2	SP04168	DOUILLE DE FINITION
3	SP00284	VIS
4	SP04161	COUVRIR
5	SP01988	MANCHE

N°	Code	Description
6	SP04568	MANCHE
7	SP01781	ANNEAU INDICATEUR
8	SP03230	COUVRIR
9	SP01935	OUTIL SPÉCIAL

Gessi S.p.A. Parco Gessi, 13037 Serravalle Sesia (Vercelli) Italie Tél. +39 0163 454111 Fax. +39 0163 453150 - www.gessi.com - gessi@gessi.it Conformément à la loi, le présent dessin ne peut être rendu public ni reproduit sans l'autorisation écrite de GESSI S.p.A. Copyright GESSI S.p.A.