GESSI

58345

GPF58345000000G000

INCISO

date de validité
≥ 12/2022



Parties apparentes mitigeur de baignoire mural deux sorties, avec inverseur, prise d'eau et support pour douchette

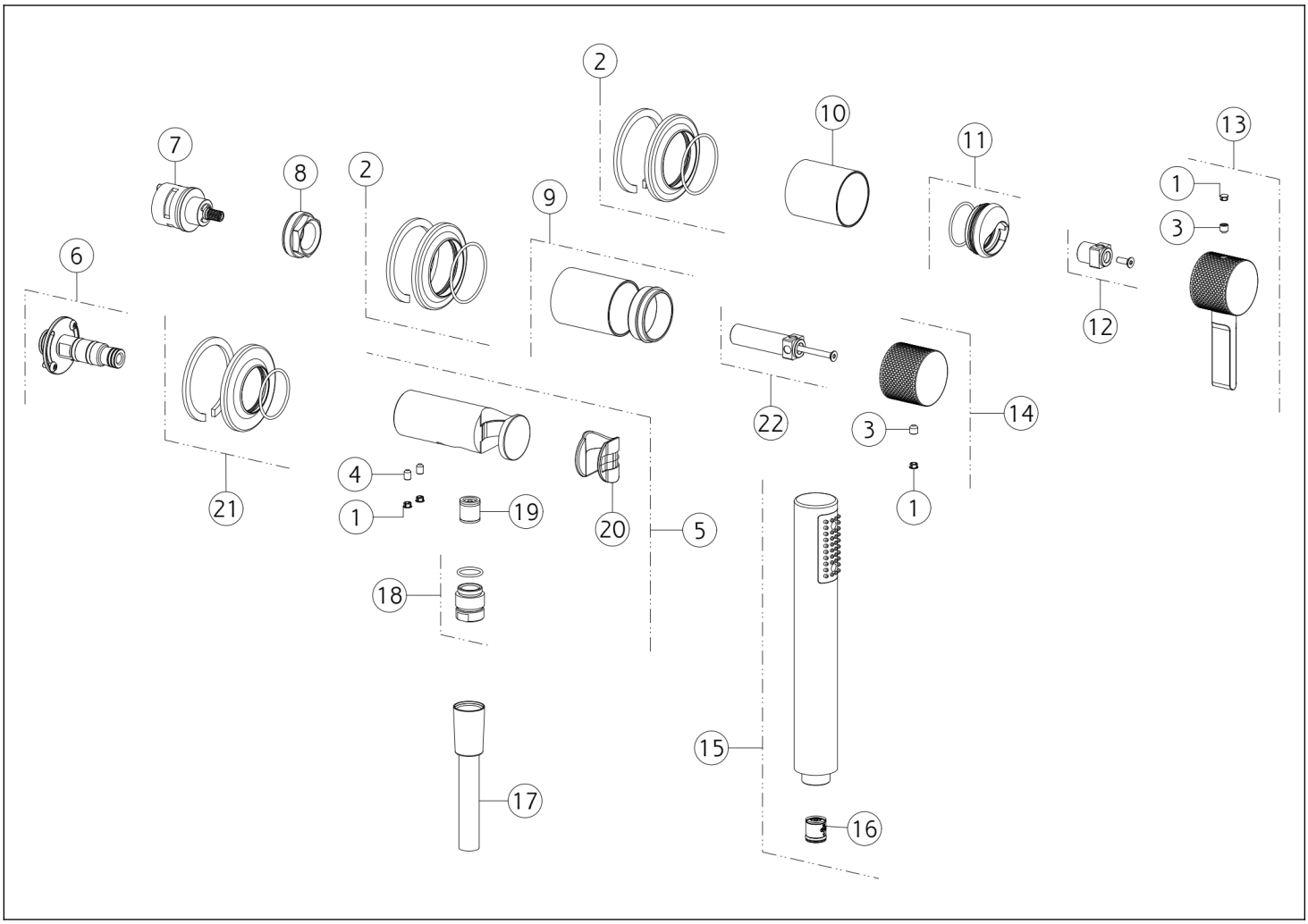

N°	Code	Description
1	SP00002	COUVERCLE DE VIS
2	SP02344	COUVRIR
3	SP00153	VIS
4	SP00864	VIS
5	SP04970	RACCORDEMENT SORTIE D'EAU AVEC CROCHET FIXE
6	SP03332	ARTICULATION
7	SP01758	INVERSEUR
8	SP01762	BAGUE DE FIXATION
9	SP04498	DOUILLE DE FINITION
10	SP02377	DOUILLE DE FINITION
11	SP02305	BAGUE DE FINITION

N°	Code	Description
12	SP01745	ENTRETOISE
13	SP02360	MANCHE
14	SP04494	MANCHE
15	PF14372	DOUCHETTE
16	SP01634	RÉGULATEUR DE DÉBIT
17	PF01637	TUYAU
18	SP01008	MAMELON
19	SP00014	CLAPET ANTI-RETOUR
20	SP01823	BUISSON
21	SP02374	COUVRIR
22	SP01770	EXTENSION

Gessi S.p.A. Parco Gessi, 13037 Serravalle Sesia (Vercelli) Italie Tél. +39 0163 454111 Fax. +39 0163 453150 - www.gessi.com - gessi@gessi.it Conformément à la loi, le présent dessin ne peut être rendu public ni reproduit sans l'autorisation écrite de GESSI S.p.A. Copyright GESSI S.p.A.