GESSI

58363

GPF58363000000G000

INCISO

date de validité
≥ 03/2019



Partie apparente robinet d'arrêt pour mitigeur douche haut débit.

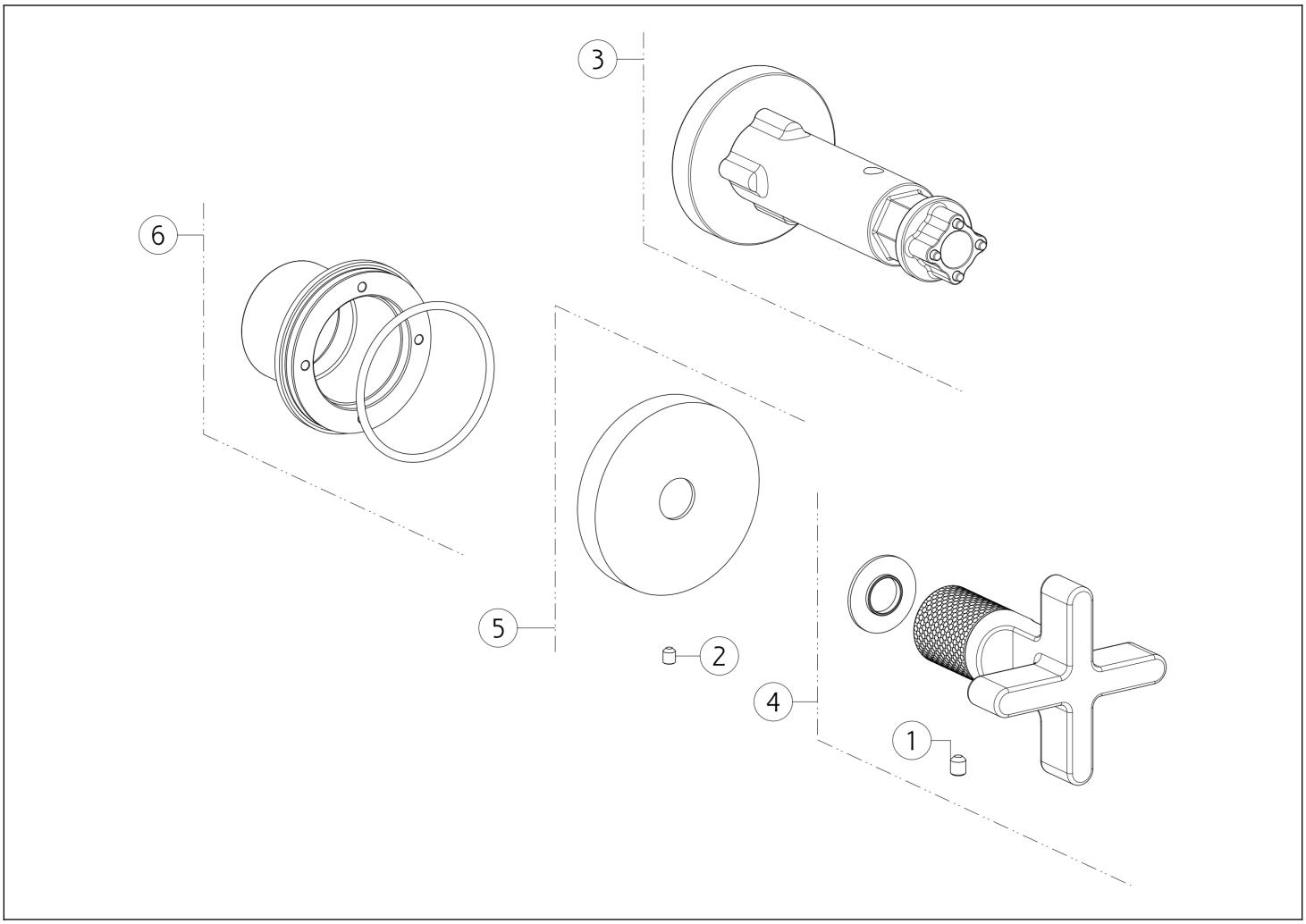

N°	Code	Description
1	SP00284	VIS
2	SP02093	VIS
3	SP01932	OUTIL SPÉCIAL

N°	Code	Description
4	SP02347	MANCHE
5	SP03916	COUVRIR
6	SP02459	SOUS-PLAQUE

Gessi S.p.A. Parco Gessi, 13037 Serravalle Sesia (Vercelli) Italie Tél. +39 0163 454111 Fax. +39 0163 453150 - www.gessi.com - gessi@gessi.it Conformément à la loi, le présent dessin ne peut être rendu public ni reproduit sans l'autorisation écrite de GESSI S.p.A. Copyright GESSI S.p.A.