GESSI

58423

GPF5842310000G000

INCISO

Gültigkeitsdatum
≥ 07/2022



Halte-Griff für Wanne/Dusche. 45cm.

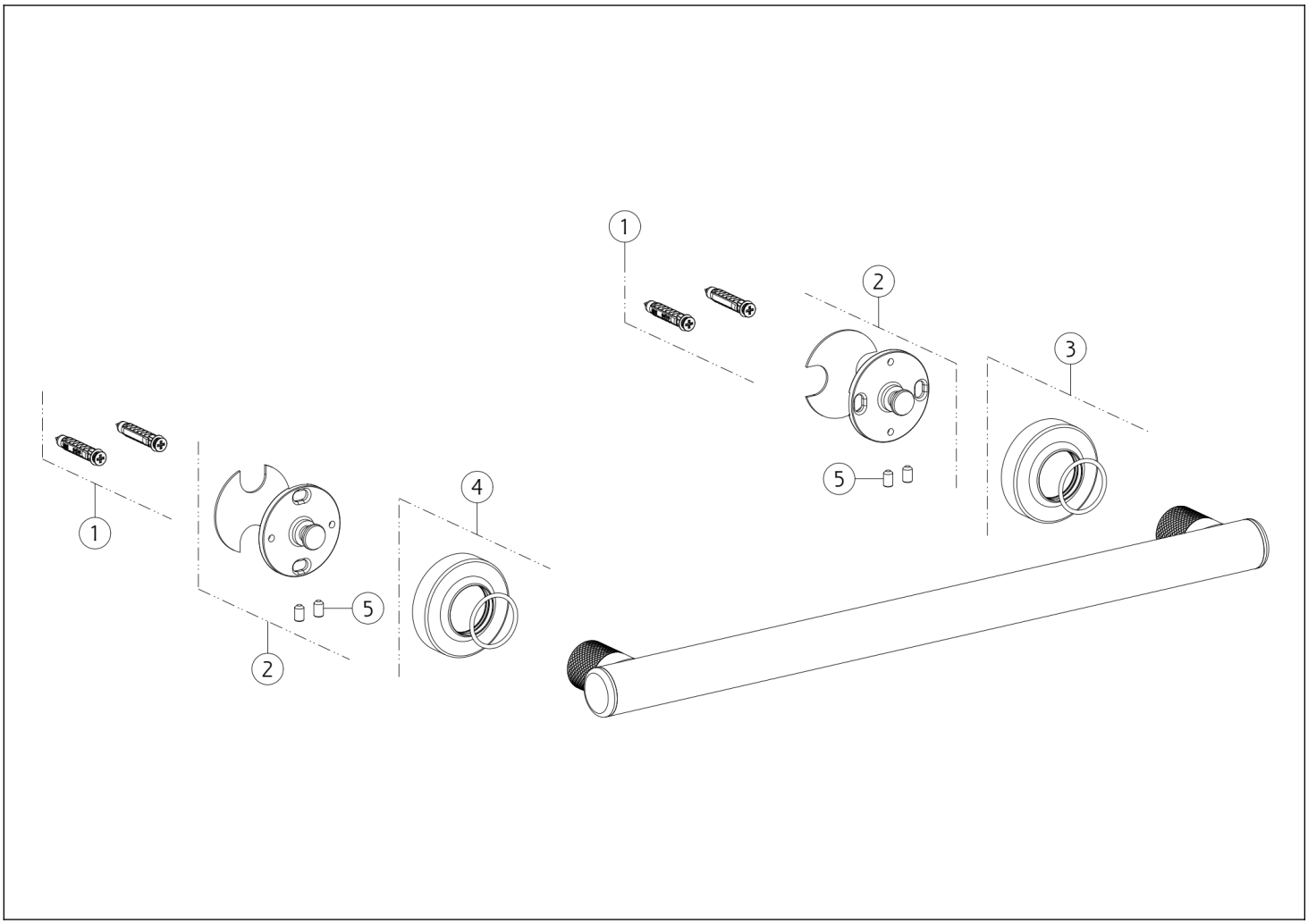

N°	Code	Beschreibung
1	SP01271	BEFESTIGUNGSSET
2	SP04384	FLANSCH
3	SP05211	ROSETTE

N°	Code	Beschreibung
4	SP05739	ROSETTE MIT LOGO
5	SP02227	MADENSCHRAUBE

Gessi S.p.A. Parco Gessi, 13037 Serravalle Sesia (Vercelli) Italien Tel. +39 0163 454111 Fax. +39 0163 453150 - www.gessi.com - gessi@gessi.it Die vorliegende Zeichnung darf ohne schriftliche Genehmigung der GESSI S.p.A. nicht veröffentlicht oder vervielfältigt werden. Copyright GESSI S.p.A.