GESSI

58423

GPF5842310000G000

INCISO

date de validité
≥ 07/2022



Poignée de soutien pour baignoire/douche 45 cm.

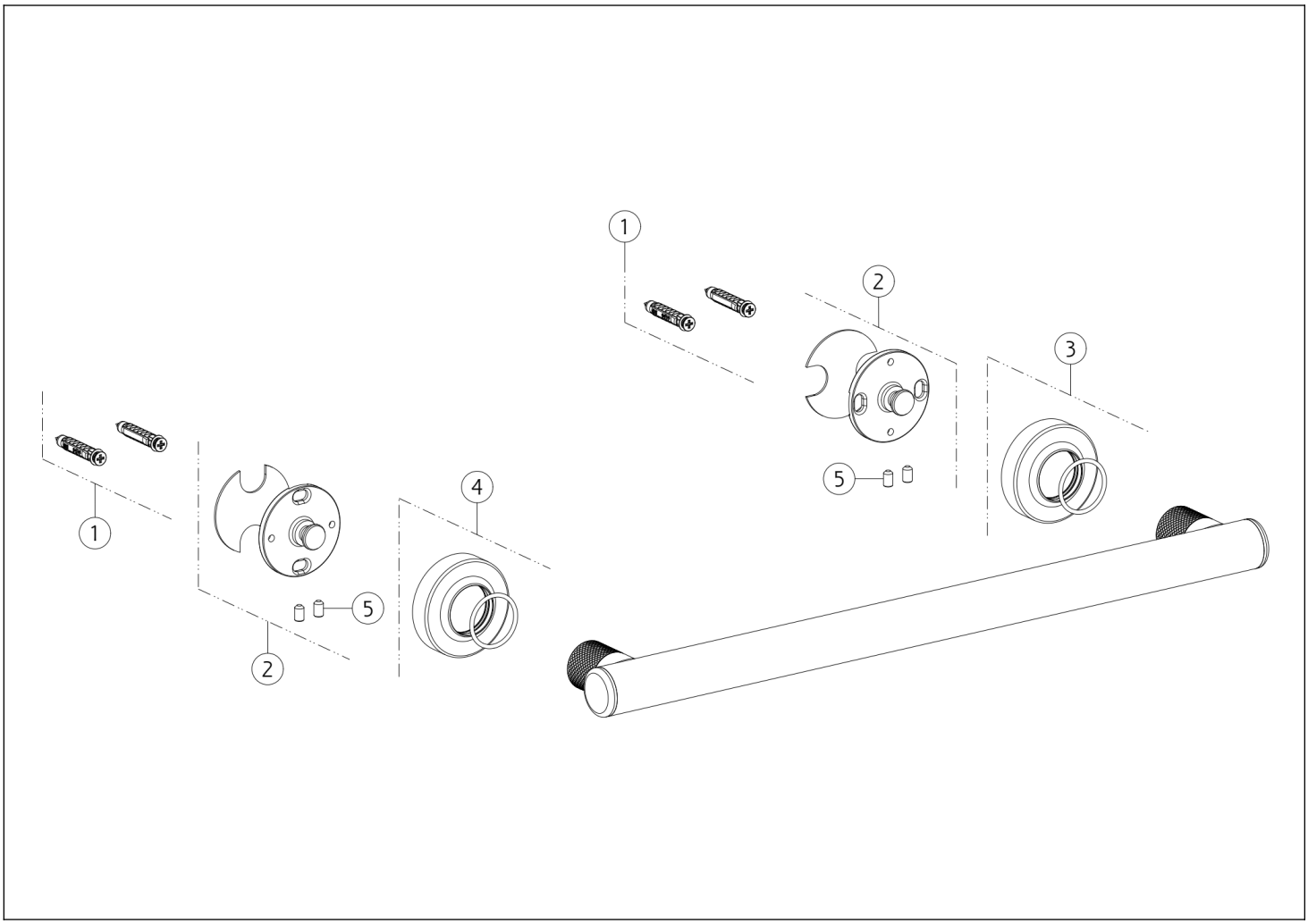

N°	Code	Description
1	SP01271	KIT DE FIXATION
2	SP04384	BRIDE
3	SP05211	ROSACE

N°	Code	Description
4	SP05739	ROSACE AVEC LOGO
5	SP02227	VIS SANS TÊTE

Gessi S.p.A. Parco Gessi, 13037 Serravalle Sesia (Vercelli) Italie Tél. +39 0163 454111 Fax. +39 0163 453150 - www.gessi.com - gessi@gessi.it Conformément à la loi, le présent dessin ne peut être rendu public ni reproduit sans l'autorisation écrite de GESSI S.p.A. Copyright GESSI S.p.A.