GESSI

58434

GPF5843400000G000

INCISO

date de validité
≥ 03/2023

Partie externe mitigeur thermostatique mural à 2 sorties indépendantes. Installation verticale/horizontale.

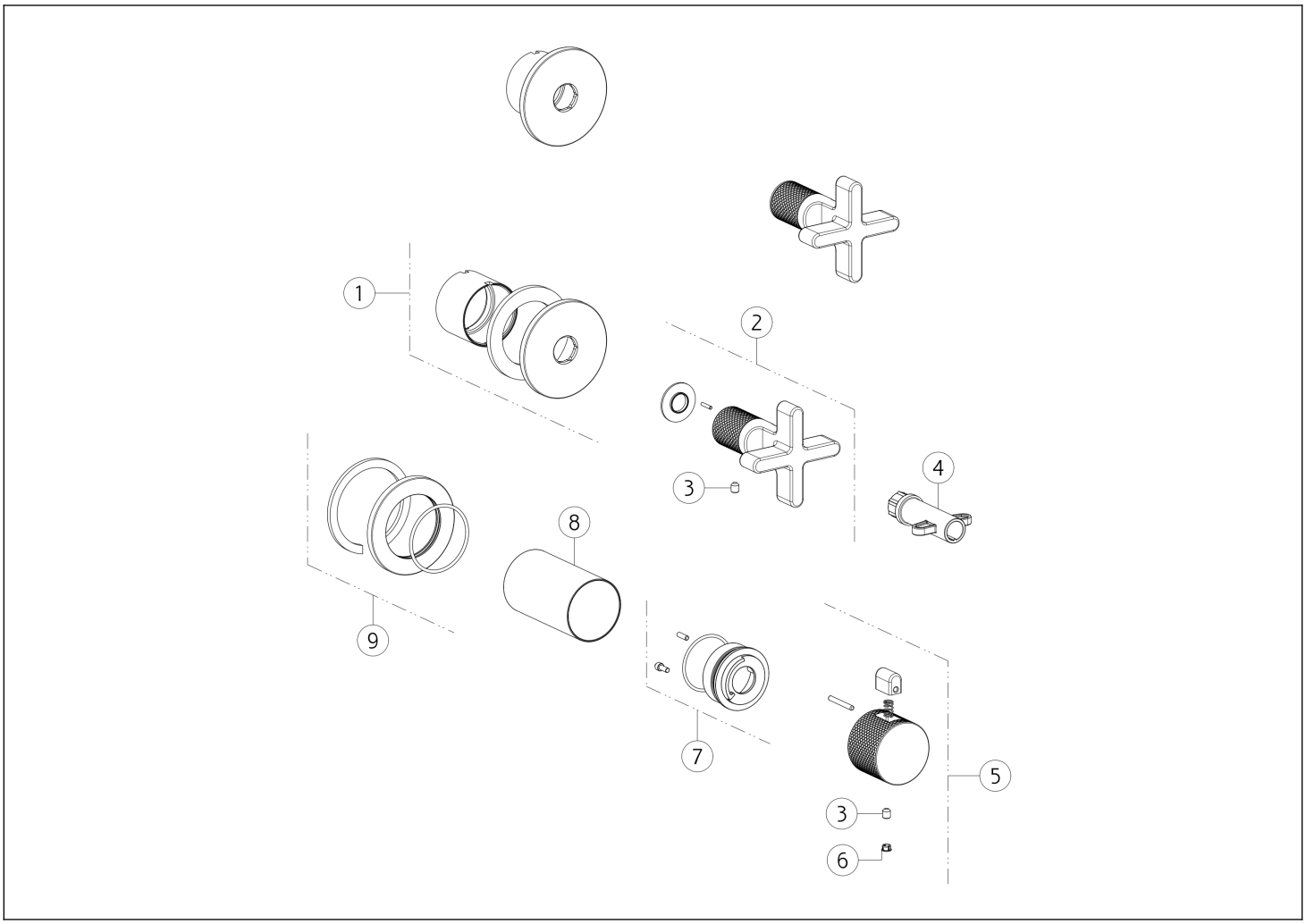

N°	Code	Description
1	SP04161	COUVRIR
2	SP02347	MANCHE
3	SP00018	VIS
4	SP01935	OUTIL SPÉCIAL
5	SP04568	MANCHE

N°	Code	Description
6	SP00002	COUVERCLE DE VIS
7	SP01781	ANNEAU INDICATEUR
8	SP04168	DOUILLE DE FINITION
9	SP03230	COUVRIR

Gessi S.p.A. Parco Gessi, 13037 Serravalle Sesia (Vercelli) Italie Tél. +39 0163 454111 Fax. +39 0163 453150 - www.gessi.com - gessi@gessi.it Conformément à la loi, le présent dessin ne peut être rendu public ni reproduit sans l'autorisation écrite de GESSI S.p.A. Copyright GESSI S.p.A.