GESSI

58438

GPF5843800000G000

INCISO

Gültigkeitsdatum
≥ 07/2023



Fertigmontageset Thermostat. 4-Wege. Vertikale/horizontale Wandmontage. Funktionsfähig von 0,5 bar bis 5 bar (für höheren Druck Druckminderer einsetzen). Bei 3 bar Druck 1-Weg ca. 24 l/min.

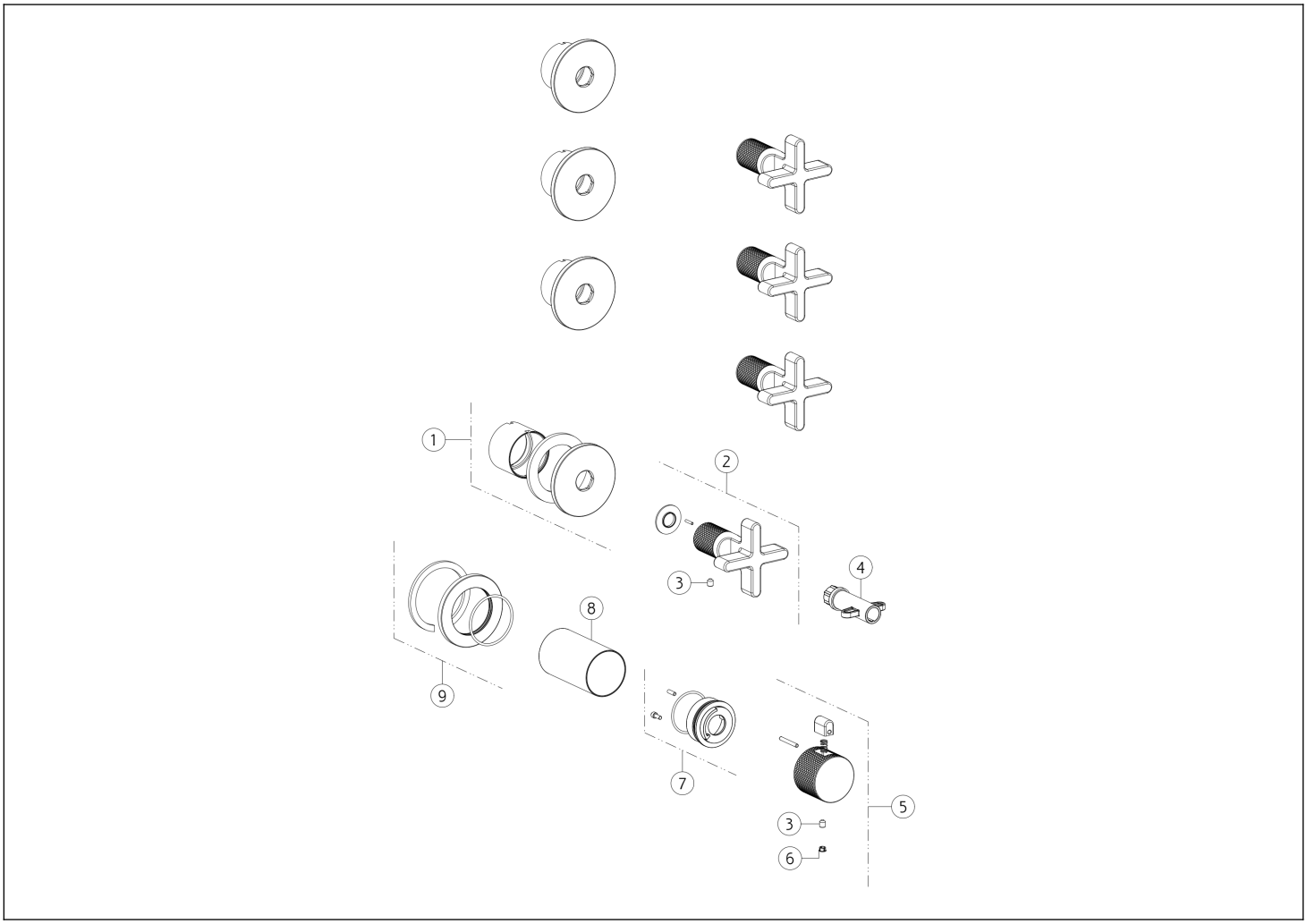

N°	Code	Beschreibung
1	SP04161	DECKEL
2	SP02347	GRIFF
3	SP00018	SCHRAUBE
4	SP01935	SPEZIALWERKZEUG
5	SP04568	GRIFF

N°	Code	Beschreibung
6	SP00002	SCHRAUBENABDECKUNG
7	SP01781	INDIKATOR-RING
8	SP04168	FINISHING-BUCHSE
9	SP03230	DECKEL

 Die vorliegende Zeichnung darf ohne schriftliche Genehmigung der GESSI S.p.A. nicht veröffentlicht oder vervielfältigt werden. Copyright GESSI S.p.A.