GESSI

58438

GPF5843800000G000

INCISO

fecha de validez
≥ 07/2023



Mezclador termostático exterior de pared 4 salidas independientes. Instalación vertical/horizontal.

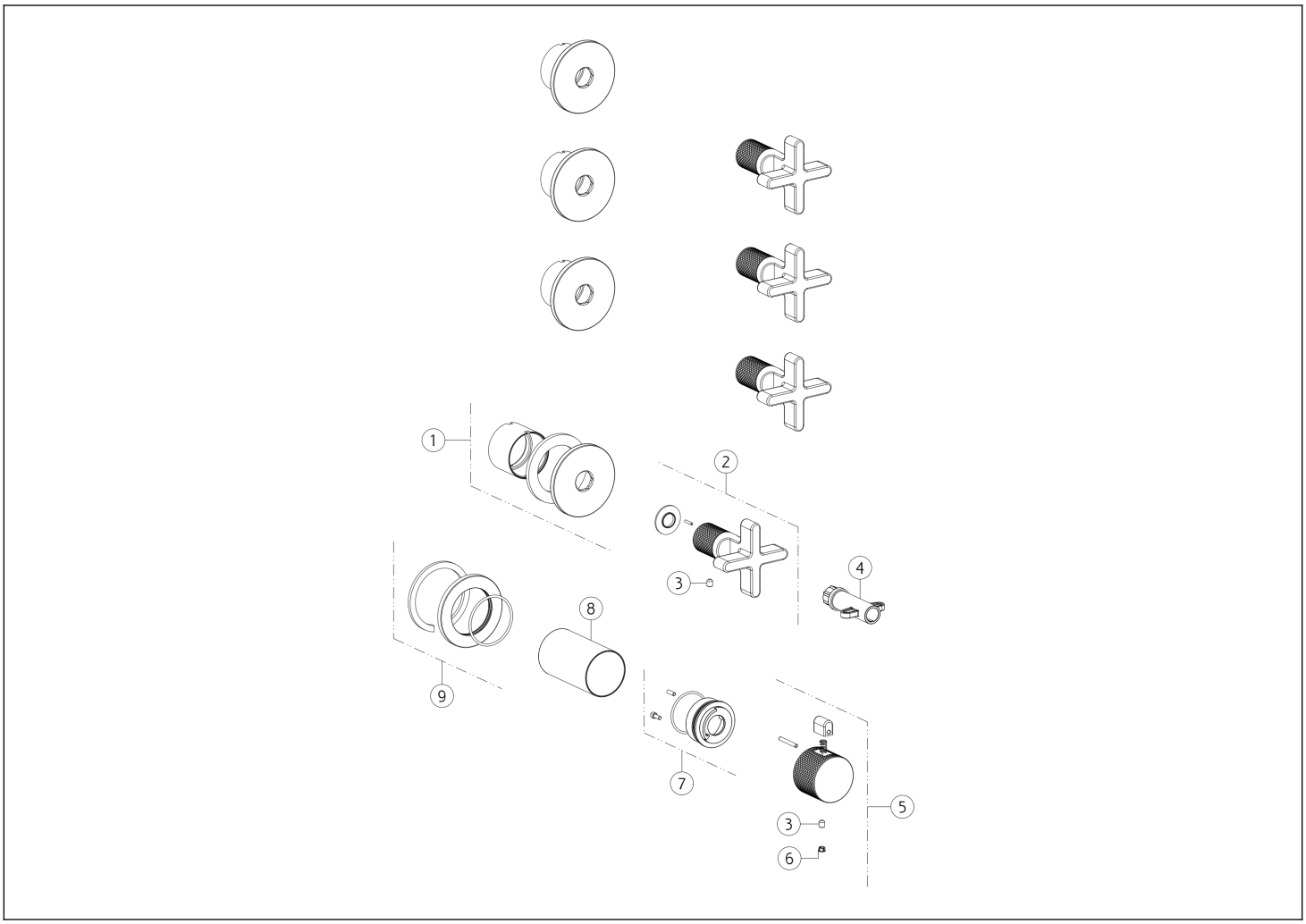

N°	Código	Descripción
1	SP04161	CUBRIR
2	SP02347	ASA
3	SP00018	TORNILLO
4	SP01935	HERRAMIENTA ESPECIAL
5	SP04568	ASA

N°	Código	Descripción
6	SP00002	TAPA DE TORNILLO
7	SP01781	ANILLO INDICADOR
8	SP04168	BUJE DE ACABADO
9	SP03230	CUBRIR

Gessi S.p.A. Parco Gessi, 13037 Serravalle Sesia (Vercelli) Italia Tel. +39 0163 454111 Fax. +39 0163 453150 - www.gessi.com - gessi@gessi.it El presente diseño, de conformidad con la legislación vigente, no puede hacerse público ni reproducirse sin la autorización por escrito de GESSI S.p.A. Copyright GESSI S.p.A.